ソックスフィルタ空調システム

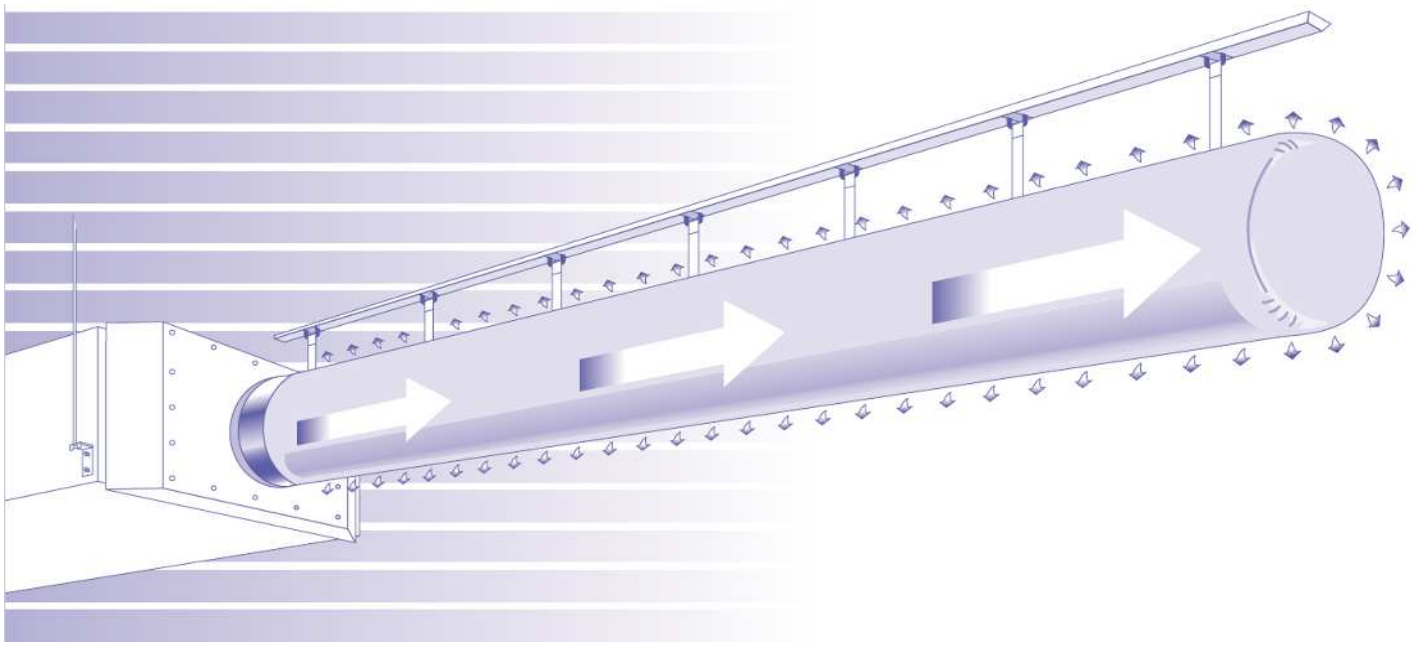

丸型全面透過タイプはソックスフィルタの代表的な形状で全面から吹き出しますので大変効率が良いと言えます。取付けも非常に簡単で、カーテン感覚で脱着ができます。
右の図は、吹き出し温度の違いによる一般的な気流分布です。（気流は部屋の最終環境により変化します。）
インテリア面の計画を同時に考えて頂ければより良い視的環境も創り出す事ができると思います。

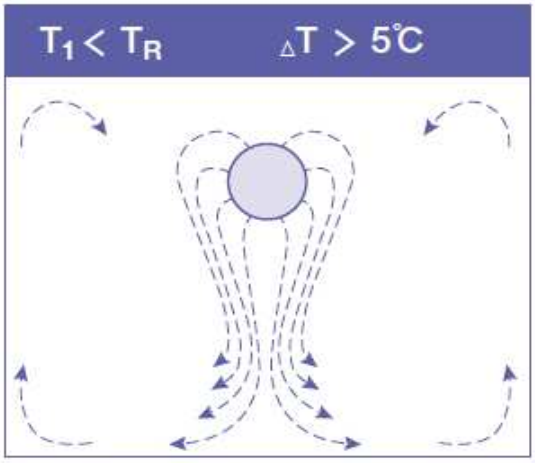

T_1=ソックスフィルタ内温度
T_R=室温

三菱重工冷熱

2025-7

特長

1．高静圧ダクト形の中温パッケージとの組合せにより、衛生的で快適な作業環境を実現しHACCPにも対応。
2．FDUP1403M、FDUP2243M、FDUP2803Mともソックスフィルタを5mから15mを1m毎に標準化しており、選択していただけます。
3．ソックスフィルタの長さに合った静圧調整は中温高静圧ダクト形（FDU-3M形）の送風「強」「弱」とボリュームの調整（P224, P280形のみ）または高天井モード（P140形のみ）への変更をして頂くだけでOK。
4．中温高静圧ダクト形にソックスフィルタを接続するアダプタや吊り金具等一式標準化しております。
5．吹出速度が極めて低く，風速を感じない環境を創出。・・・・・・・・・・　（自然対流）
6．吹出面積が大きいため室内温度の均等化ができる。・・・・・・・・・・・　（温度ムラなし）
7．フィルタ効果があり，バクテリアを増殖しない。・・・・・・・・・・・・　（清潔）
8．ソックスフィルタ全面から均一微風速で透過しソックス内と表面温度が一定。・・・・・・・・・・・・・・・・・・・・・・・・・・・・・　（結露なし）
9．吹出騒音の低減化。・・・・・・・・・・・・・・・・・・・・・・・・・・・　（静か）
１０．ソックス自体の脱着が容易であり，洗濯（洗浄可能形）も簡易。・・・・　（メンテ容易）
１１．標準付属の取付金具で施工が容易。・・・・・・・・・・・・・・・・・・　（施工容易）

導入事例

その他の例：配膳場、鮮魚加工場、精肉加工室、弁当工場、病院など

惣菜工場

通常の空調

- 冷風のドラフトにより作業者の体感温度が下がる。（作業効率が低減）
- 冷風により床面等の、チリやホコリが舞う。（不衛生）
- 冷風により、食品の表面が乾燥し易い。（品質低下）

ソックスフィルタ空調

- 微風速で自然対流の冷房により、体感温度を下げない。（生産率・作業効率の向上）
- 吹出風のチリやホコリを捕集します。（衛生的）
- 微風速・自然対流のため、食品の表面の乾燥を少なくする。（品質保持）

精肉加工場

通常の空調

- 食品工場であるがために中温パッケージで通常空調だと食品が乾燥し易い。
- 作業者は冷風でトラフト感により体感温度が下り、寒く作業効率低下。

ソックスフィルタ空調

- 一般空調より厳しい温度管理が求められる食品工場。
- 食品のために低い温度、作業者のためには快適温度。
- 新鮮さと快適性を両立させる中温パッケージでの体感温度を下げないソックスフィルタ空調。

＜構成部材＞　　（洗浄可能、ランニングコスト軽減タイプ）

形式	FDUP1403M（50/60Hz）		FDUP2243,P2803M（50Hz）		FDUP2243,P2803M（60Hz）	
設定風量	$36m^3/m$		$61m^3/m$		$71m^3/m$	
長さ（m）	山折ネット アタッチメント	①から⑧のセット	山折ネット アタッチメント	①から⑧のセット	山折ネット アタッチメント	①から⑧のセット
5	山折ネット HA05919 アタッチメント HA05951	SA08768	山折ネット HA05382 アタッチメント SA04584	SA08779	山折ネット HA05382 アタッチメント SA04584	SA08790
6		SA08769		SA08780		SA08780
7		SA08770		SA08781		SA08791
8		SA08771		SA08782		SA08792
9		SA08772		SA08783		SA08783
10		SA08773		SA08784		SA08793
11		SA08774		SA08785		SA08785
12		SA08775		SA08786		SA08794
13		SA08776		SA08787		SA08787
14		SA08777		SA08788		SA08788
15		SA08778		SA08789		SA08789

①から⑧のセット

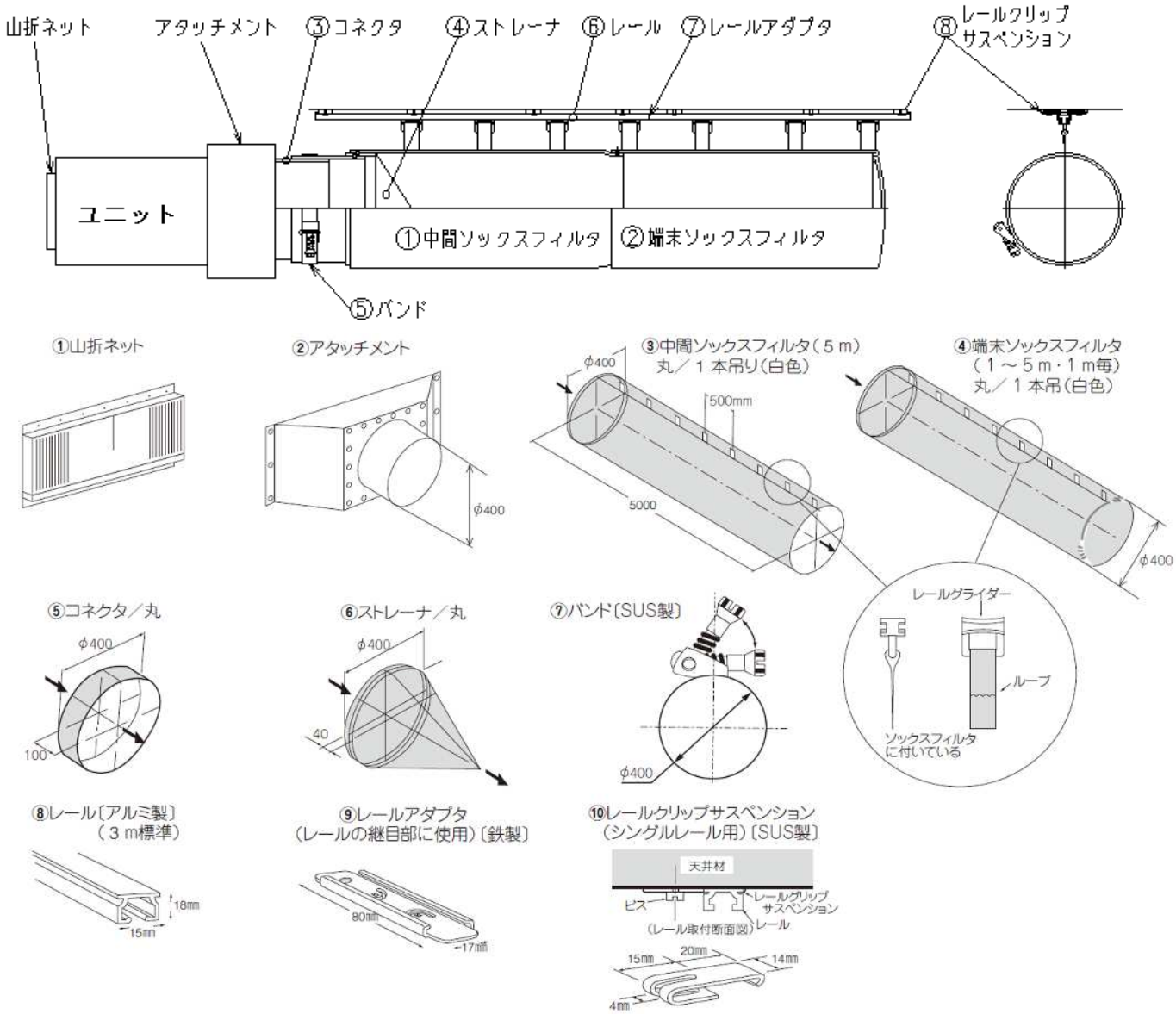

適用する空調機が中温ダクト機以外の場合はご相談ください。
その場合は、次の項目をご連絡願います。

①風量	：	m^3／h／本
②ソックスフィルタ長さ	：	m／本
③ソックスフィルタ本数	：	本／空調機１台当たり
④ソックス形状	：	丸形、半円形
⑤ソックス径	：	丸形　：φ200、φ250，φ315、φ400等
	：	半円形：φ200，φ300、φ400、φ500等
⑥ソックス色	：	標準色は青、白、グレー
⑦適用する空調機	：	空調機の形式
⑧その他		

安全に関するご注意

■このカタログに掲載の商品は、中温天井ダクト形のソックスフィルタとしてご使用いただくものです。
・使用目的に合った商品のご選定をお願いします。
・仕様範囲に限定してご使用ください。
・改修、改造等の現地での改変は絶対避けてください。

■据付に際して
・据付は販売店または専門業者に依頼してください。ご自分で据付工事をされて不備があると水漏れ、感電、火災の原因になります。

■ご使用に際して
・ご使用の前に『取付・取扱説明書』をよくお読みのうえ正しくご使用ください。

■ご使用場所について
・商品に限定されている場所でご使用ください。

三菱重工冷熱株式会社　空調事業本部　〒108-0023　東京都港区芝浦2-11-5

北海道支社	〒003-0011	北海道札幌市白石区中央1条7-10-31	TEL. 011-846-1271
東北支社	〒983-0036	宮城県仙台市宮城野区苦竹2-7-20	TEL. 022-783-9385
関東支店	〒144-0033	東京都大田区東糀谷4-6-32	TEL. 03-5735-7645
中部支社	〒452-0064	愛知県清須市西枇杷島町旭3-1	TEL. 052-503-9141
近畿支社	〒532-0034	大阪府大阪市淀川区野中北1-5-21	TEL. 06-6391-1115
中四国支社	〒733-0036	広島県広島市西区観音新町1-20-24	TEL. 082-503-2311
九州支社	〒812-0004	福岡県福岡市博多区榎田1-3-62　三菱重工福岡ビル5F	TEL. 092-412-8961

北海道地区代理店　ダイヤ冷暖工業株式会社　〒005-0003　北海道札幌市南区澄川三条1-9-28　TEL.011-823-0001
沖縄地区代理店　株式会社東洋設備　〒900-0005　沖縄県那覇市字天久1122　TEL.098-868-6831

このカタログの記載内容は2025年7月時点の物です。
なお、製品の仕様は改良等のため予告なしに変更することがあります。