外形図（室内ユニット）

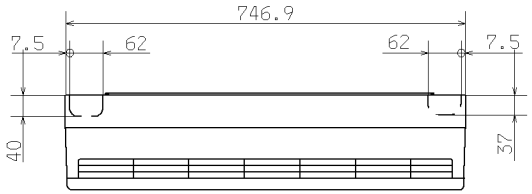

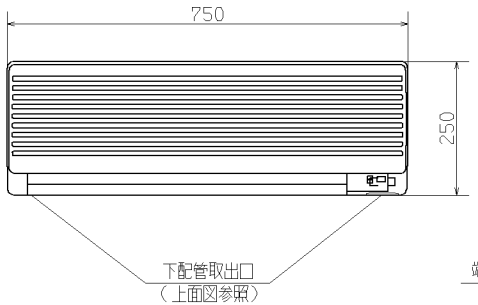

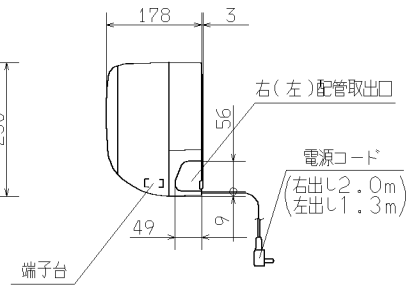

外形図（リモコン）

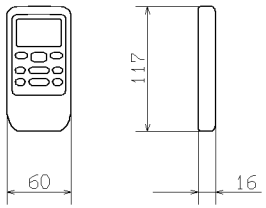

据付スペース（室内ユニット）

正面図

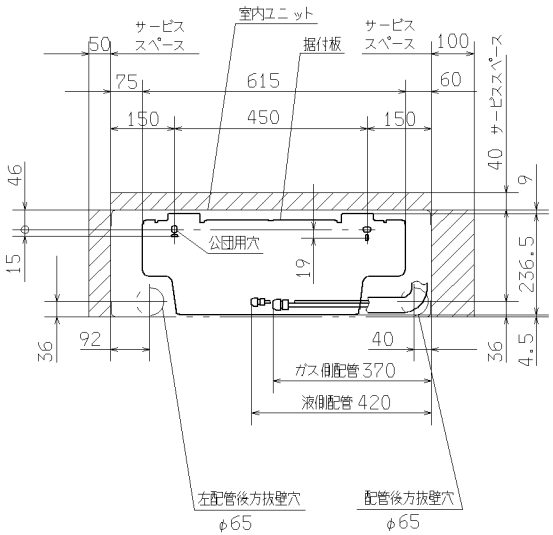

要		目	表	
名称			三菱重工ルームエアコン	
形式			室内ユニット	室外ユニット
			SRK25BPV-W	SRC25BPV
電源			単相100V・50/60Hz	
機能			冷房・ヒートポンプ暖房兼用・サーマルドライ	
能力kW	冷房		2.5(0.9~2.9)	
	暖房	標準	3.4(0.9~4.0)	
		低温	2.9	
運転電流 A			冷 11.0　暖(標)13.9	
消費電力 W			冷 990　暖(標)1170	
			暖(低)1195	
力率 %			冷 90　暖(標) 90	
始動電流 A			13.9	
外形寸法(高×幅×奥) mm			250×750×178	540×645×245
製品質量 kg			7.5	28
冷凍装置	圧縮機出力 W		――	600
	熱交換器		クロスフィン形	クロスフィン形
	冷媒制御器		――	キャピラリーチューブ
	冷媒・封入量 kg		R-22・0.67	
送風機出力 W			18	20
風量 m³/min		冷房	7.0	21
		暖房	7.5	21
運転音 dB(A)		冷房	36	44
		暖房	39	44

備考
1 性能はJIS C 9612に基く。
2 運転電流の（　）内数値は最大電流を示す。
3 カラーは右表に示す。
4 能力の（　）内数値は最小～最大の能力を示す。

	カラー
W	ホワイト

外形図（室外ユニット）

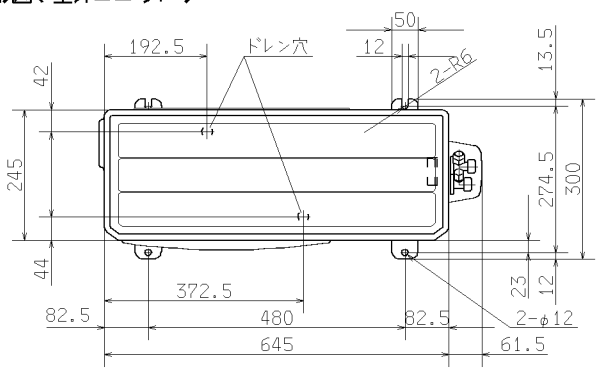

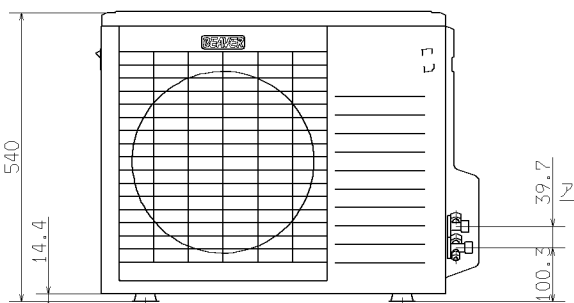

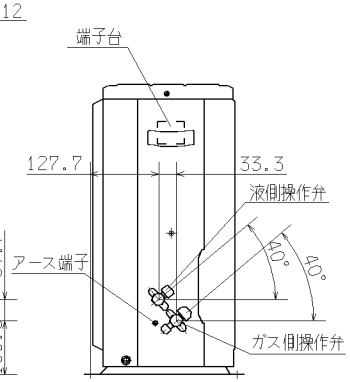

据付スペース（室外ユニット）

平地置の場合

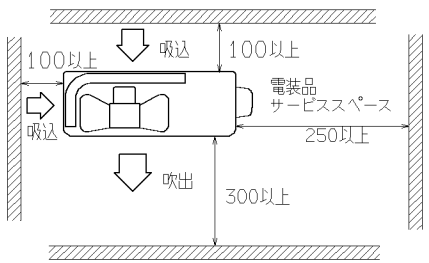

ベランダ吊りの場合

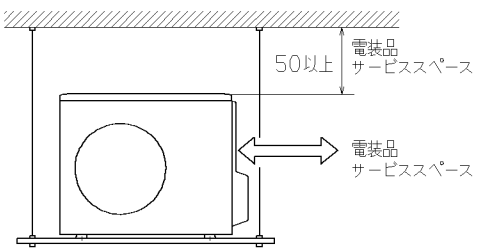

配管接続図（フレア接続）

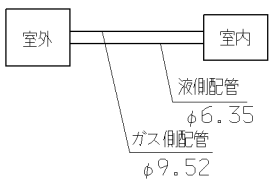

配管長許容値		
配管長		15m以内
高低差	室外機下方	5m以内
	室外機上方	5m以内

配線接続図

注1 ）アースは必ず取ってください。

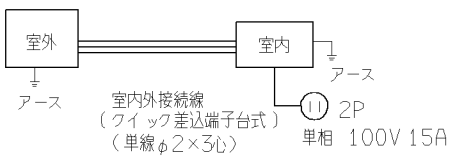

形式 SRK25BPV			
発行者 小島 99 916	名称 仕様書		
	図番 RKS000Z519	訂	符	葉別 1/1