外形図（室内ユニット）

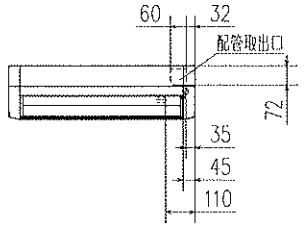

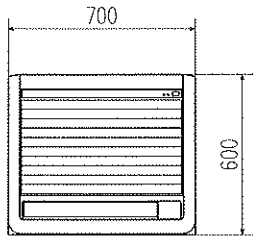

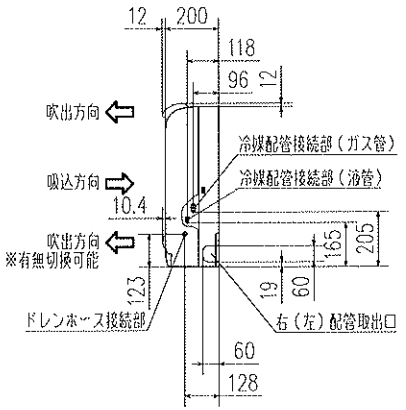

外形図（リモコン）

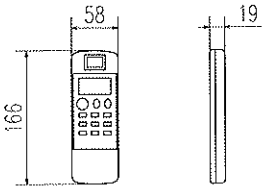

据付スペース（室内ユニット）正面図

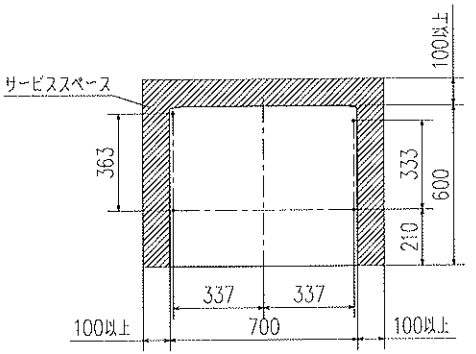

要目表

名称		三菱重工ルームエアコン	
形式		室内ユニット	室外ユニット
		SRF50MK2-W,B	SCF50MK2
電源		単相 200V・50/60Hz	
機能		冷房・ヒートポンプ暖房兼用・サーマルドライ	
能力 kW	冷房	5.0 (0.9~5.2)	
	暖房 標準	6.3 (0.9~8.4)	
	暖房 低温	6.1	
運転電流 A		冷 9.8	暖(標) 10.0 (20.0)
消費電力 W		冷1790 (140~1860)	暖(標)1820 (160~3220)
		暖(低) 2850	
力率 %		冷 91	暖(標) 91
始動電流 A		10.0	
外形寸法(高×幅×奥) mm		600x700x200	550x800x285
製品質量 kg		14	36
冷凍装置	圧縮機出力 W	――	1300
	熱交換器	クロスフィン形	クロスフィン形
	冷媒制御器	――	電子膨張弁
	冷媒・封入量 kg	R-410A・1.20	
送風機出力 W		30x2	50
風量 m³/h	冷房	640	1,860
	暖房	640	2,000
運転音 dB(A)	冷房	強43・弱36・静30	49
	暖房	強43・弱36・静30	50

	カラー
W	ホワイト
B	ダークブラウン

備考
1. 性能はJIS C 9612に基く。
2. 運転電流の（ ）内数値は最大電流を示す。
3. カラーは右表に示す。
4. 能力の（ ）内数値は最小～最大の能力を示す。

外形図（室外ユニット）

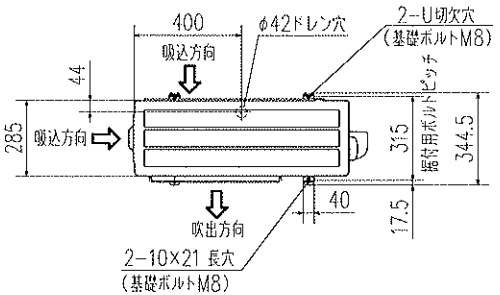

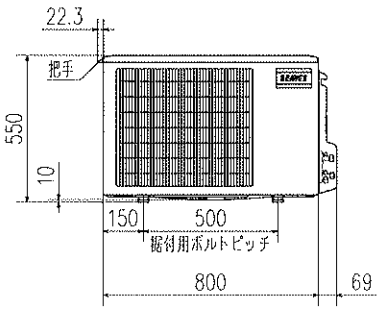

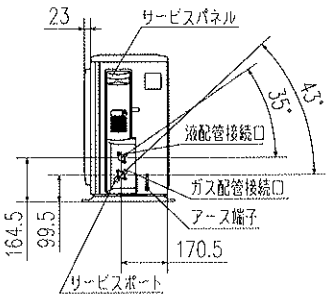

据付スペース（室外ユニット）

左側面・右側面・背面の内、2方向は開放のこと

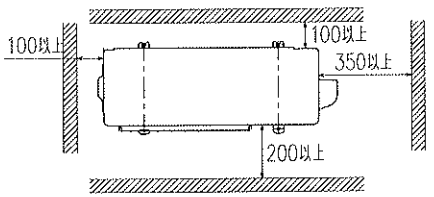

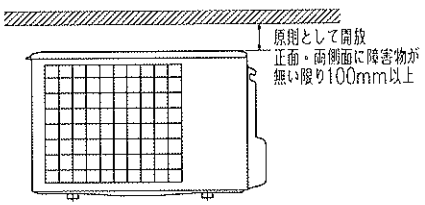

●風通しが悪くショートサイクルが起きやすい場合は、
冷暖房能力および消費電力が10%程度悪化する場合があります。
吹出ガイド（別売部品）を付けると、
冷暖房能力及び消費電力の改善が図れます。

配管接続図（フレア接続）

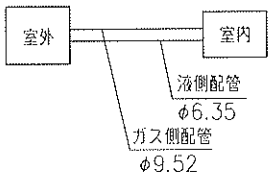

配管長許容値		
配管長		30m以内
高低差	室外機下方	20m以内
	室外機上方	20m以内

配線接続図

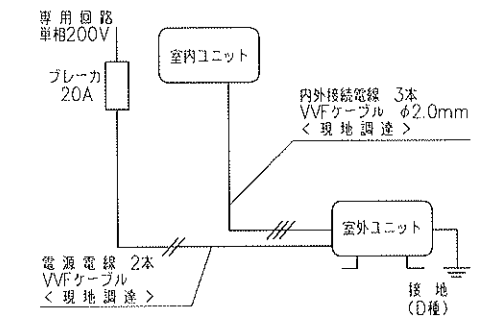

形式	SRF50MK2-W		
発行者	名称		
伊藤	仕様書		
090610	図番 RRB000Z102	訂	葉別 1/1