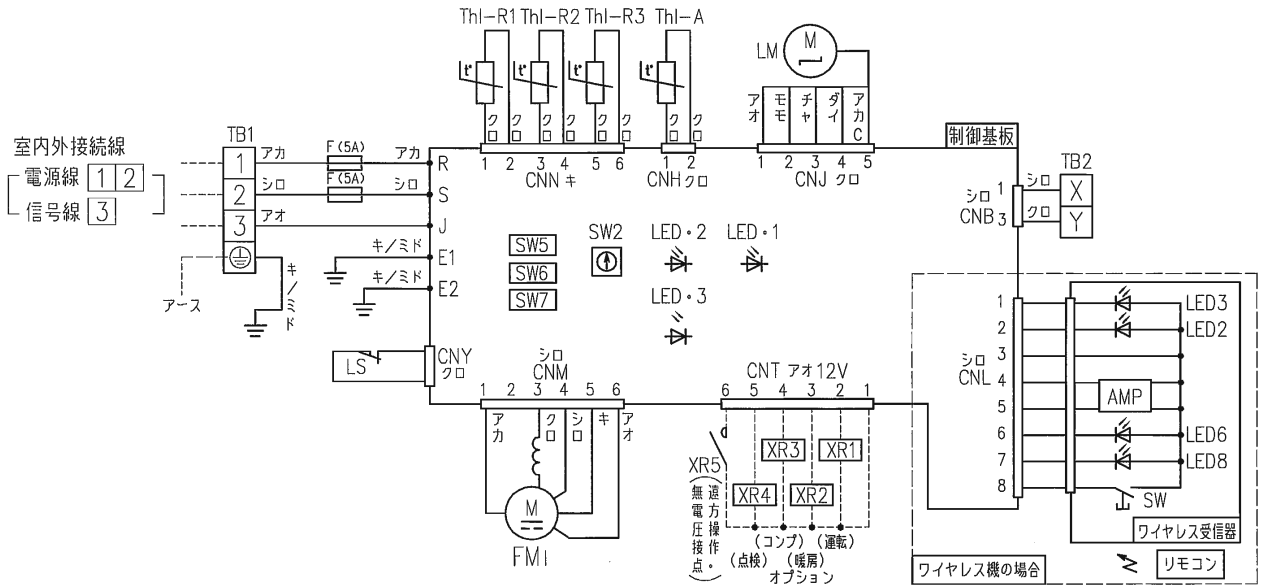

F	ヒューズ
FM1	ファンモータ（サーモ付）
LED・2	表示灯（緑ーマイコン正常表示）
LED・3	表示灯（赤ー点検表示）
LM	ルーバモータ
LS	リミットスイッチ（簡易クリーン機構）
Thl-A	吸込空気センサー
Thl-R1~3	熱交センサー
ThC	リモコン付属サーミスタ
SW2	リモコン通信アドレス設定
SW5	プルーラル機　親／子設定
SW6	機種容量切替
SW7-1	運転チェック
CnB~Y	コネクタ（口印）
TB1,2	端子台（口印）

ワイヤレス受信器

LED2	表示灯（黄ー運転）
LED3	表示灯（赤ー点検1）
LED6	表示灯（黄ータイマ）
LED8	表示灯（赤ー点検2）
SW	バックアップスイッチ（運転／停止）

記事 1.---は現地配線を示します。
2.室内外接続線は、室外機配線図をご覧ください。

適用機種
FDKVXP403A, FDKVXP453A,
FDKVXP503A, FDKVXP563A, FDKP633A,
FDKVXP403D, FDKVXP453D,
FDKVXP503D, FDKVXP563D, FDKP633D
FDKVXP403F, FDKVXP453F,
FDKVXP503F, FDKVXP563F, FDKP633F

形式	FDK	ワイヤレスリモコン	
発行者	小林 100917	名称	室内機配線図（WIRING）
		図番	PHA001Z015
		訂符	B
		葉別	1/1