外形図（室内ユニット）

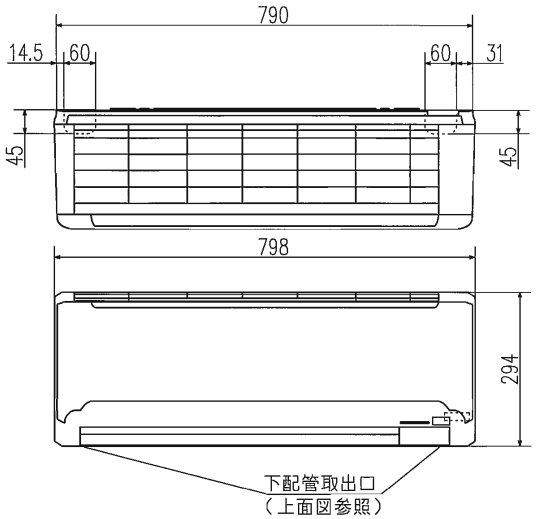

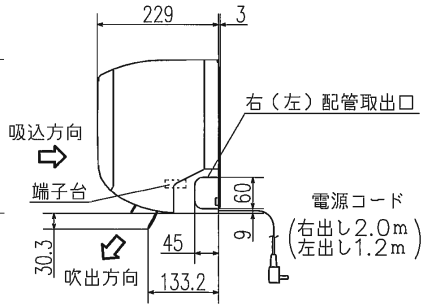

外形図（リモコン）

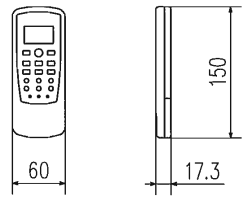

据付スペース（室内ユニット）正面図

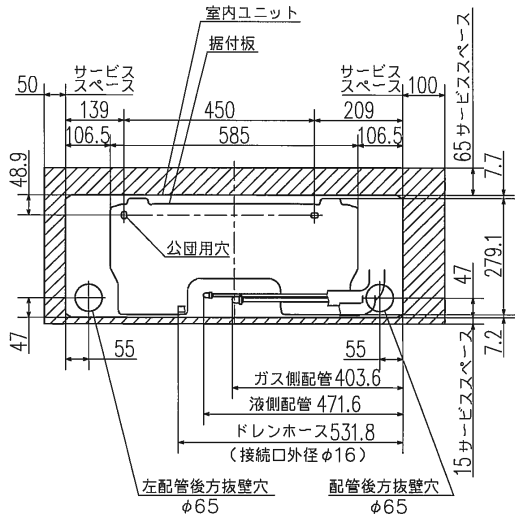

要目表			
名称		三菱重工ルームエアコン	
形式		室内ユニット	室外ユニット
		SRK22TL−W	SRC22TL
電源		単相100V・50／60Hz	
機能		冷房・ヒートポンプ暖房兼用・サーマルドライ	
能力 kW	冷房	2.2（0.9〜2.8）	
	暖房 標準	2.5（0.9〜4.6）	
	暖房 低温	3.3	
運転電流 A		冷 5.0 暖（標）5.3（15.0）	
消費電力 W		冷 430 暖（標）460	
		暖（低） 1050	
力率 %		冷 86 暖（標）87	
始動電流 A		5.3	
外形寸法（高×幅×奥）mm		294x798x229	540x780x290
製品質量 kg		9.5	31
冷凍装置 圧縮機出力 W		――	600
熱交換器		クロスフィン形	クロスフィン形
冷媒制御器		――	電子膨張弁
冷媒・封入量 kg		R−410A・0.75	
送風機出力 W		36	24
風量 m³/min	冷房	13	30
	暖房	14	26
運転音 dB（A）	冷房	47	45
	暖房	47	44

備考
1 性能はJIS C 9612に基く。
2 運転電流の（ ）内数値は最大電流を示す。
3 カラーは右表に示す。
4 能力の（ ）内数値は最小〜最大の能力を示す。

	カラー
W	ホワイト

外形図（室外ユニット）

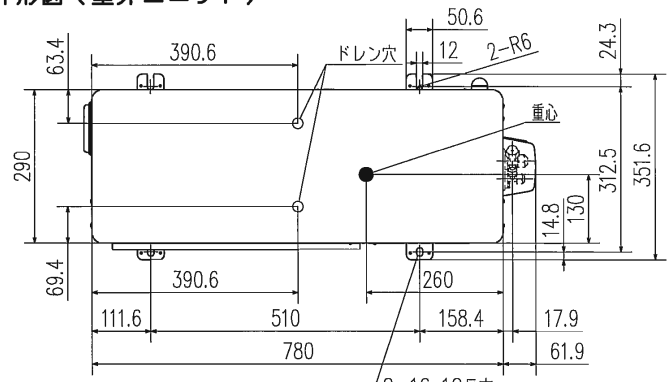

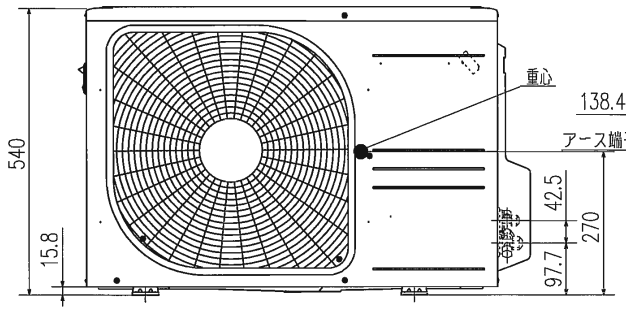

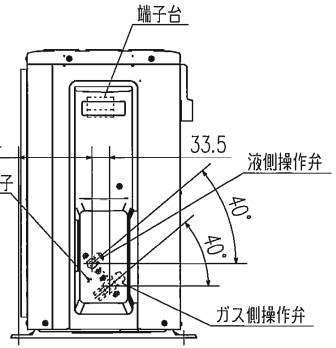

据付スペース（室外ユニット）

平地置の場合（四面障壁不可）

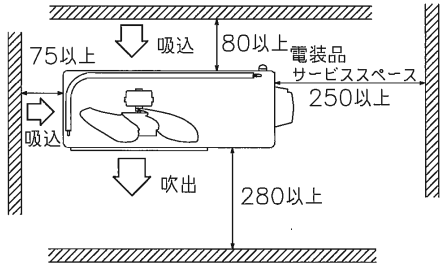

ベランダ吊りの場合

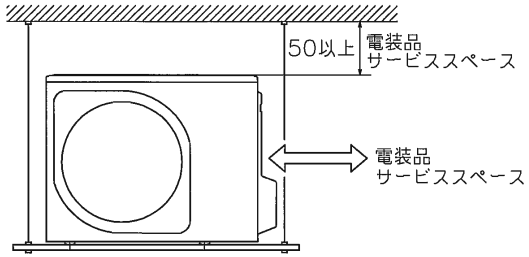

配管接続図（フレア接続）

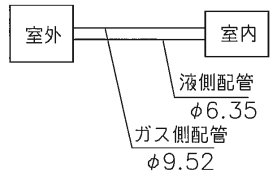

配管長許容値		
配管長		15m以内
高低差	室外機下方	10m以内
	室外機上方	10m以内

配線接続図

注1）アースは室内、室外いずれかで必ず取ってください。

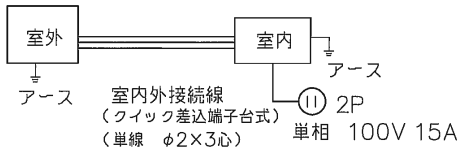

形式	SRK22TL
発行者	伊藤
100108	
名称	仕様書
図番	RLA000Z108
訂	
符	
葉別	1/1