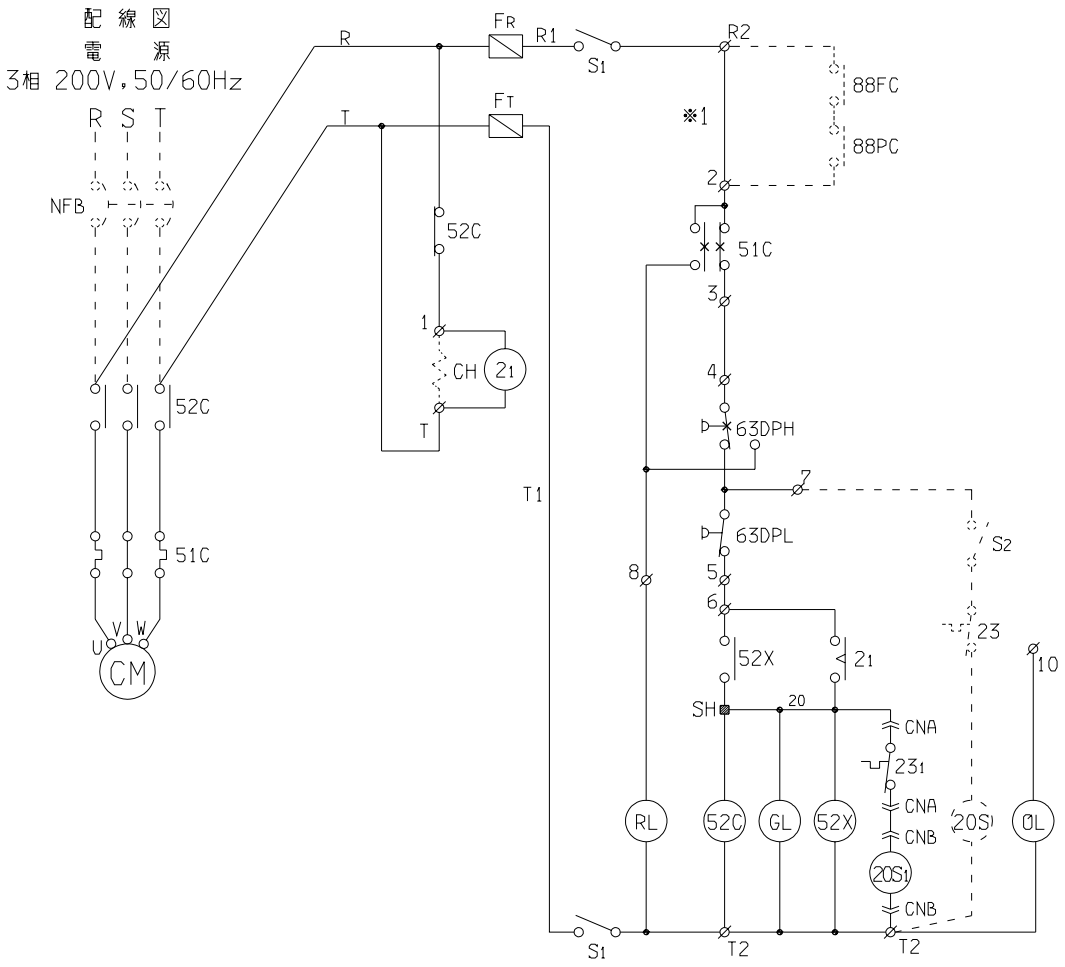

記号説明

記号	名称
CM	圧縮機用電動機
52C	CM用電磁接触器
51C	CM用過電流継電器
FR,T	操作回路ヒューズ(3A)
63DPH	高圧圧力開閉器(手動復帰)
63DPL	低圧圧力開閉器(自動復帰)
S1	運転停止スイッチ
52X	補助継電器
21	ショートサイクル防止タイマ(3分)
GL	運転ランプ
RL	異常ランプ
OL	霜取ランプ
20S1	液バイパス用電磁弁
231	吐出温度サーモスタット
CNA,B	コネクタ
SH	閉端接続子
※ CH	クランクケースヒータ
※ NFB	ノーヒューズブレーカ
※ 23	庫内サーモスタット
※ S2	ポンプダウン手動スイッチ
※ 20S	電磁弁(液ライン)
※ 88FC	冷却塔ファンモータ用電磁接触器
※ 88PC	冷却塔ポンプモータ用電磁接触器

記事

1. 配線図の実線部分は本機組込配線を示します。点線,※は現地手配配線及び部品を示します。
2. 冷却塔インターロックは※1印の青リード線をはずし、上記の様に結線してください。
3. 高低圧圧力開閉器設定値(63DPH,63DPL)出荷時高圧CUT OFF1.96MPa
   低圧CUT OFF0.05MPaにてセットしてあります。
   吸入圧力飽和温度-30℃以下にて御使用の場合はレトロフィットキットを
   取り付けた上でキット付属の配線図に記載の値に再調整して下さい。

訂符 MARK	訂番 REV.NO.	年月日 DATE	点検 CHKD

認可 APPD	検図 CHKD	製図 DRAWN
		市川

尺度SCALE: ×
形式 MODEL: ARU222W
親部番 NEXT ASSY:
名称 NAME: 電気回路図 DIAGRAM,SCHEMATIC
CAD
図種 図番 DWG NO.: ZLJF000Z445
品別 SUFFIX: ~
訂符 REV.MARK:
葉別 PAGE: 1/1
標準配布 ST.DISTR.: XX
翻訳
葉別面サイズ: A3
特別配布先: 1 2 3 4 5 6 7 8 9

三菱重工業株式会社 エアコン製作所
MITSUBISHI HEAVY INDUSTRIES,LTD.