外形図（室内ユニット）

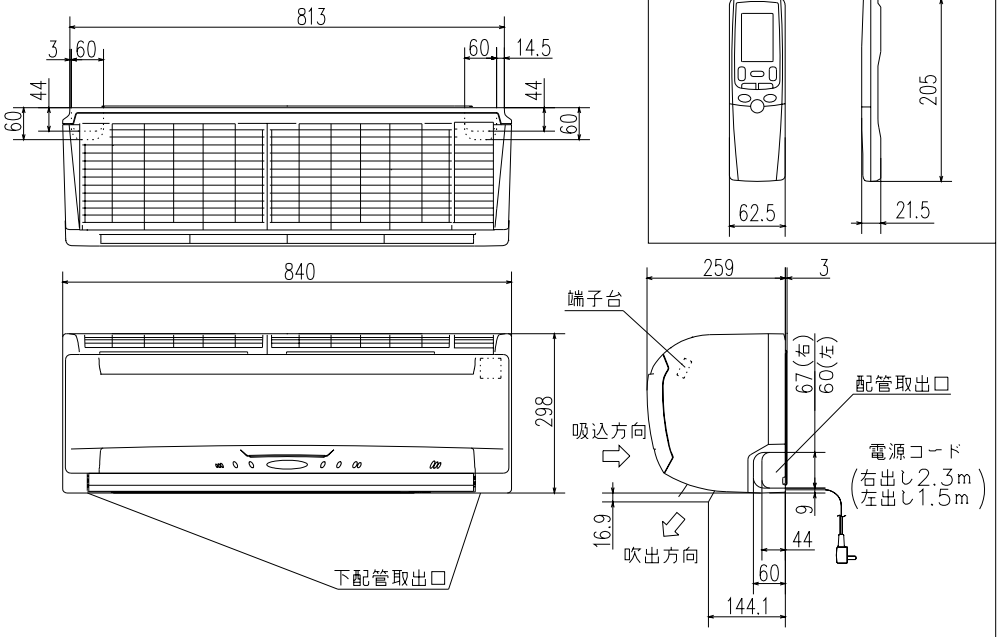

外形図（リモコン）

据付スペース（室内ユニット）正面図

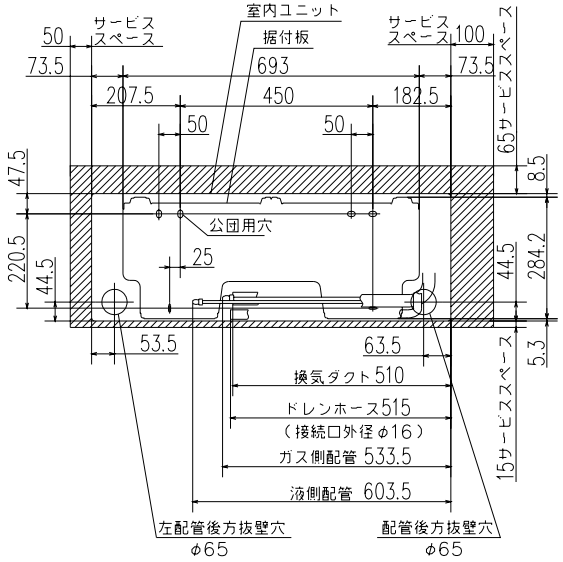

要目表			
名称		三菱重工ルームエアコン	
形式		室内ユニット	室外ユニット
		SRK25SH−W	SRC25SH
電源		単相100V・50／60Hz	
機能		冷房・ヒートポンプ暖房兼用・サーマルドライ	
能力 kW	冷房	2.5（0.4〜3.4）	
	暖房 標準	3.2（0.4〜6.5）	
	暖房 低温	4.7	
運転電流 A		冷 4.6　暖（標）5.5（15.0）	
消費電力 W		冷 415　暖（標）525	
		暖（低）1280	
力率 %		冷 90　暖（標）95	
始動電流 A		5.5	
外形寸法（高×幅×奥）mm		298x840x259	595x780x290
製品質量 kg		12.0	39.0
冷凍装置	圧縮機出力 W	――	750
	熱交換器	クロスフィン形	クロスフィン形
	冷媒制御器	――	電子膨張弁
	冷媒・封入量 kg	R−410A・1.25	
送風機出力 W		27	34
風量 m³/min	冷房	13.5	30
	暖房	15	27
換気量 m³/h		13	――
運転音 dB（A）	冷房	43	39
	暖房	45	39

備考
1 性能はJIS C 9612に基く。
2 運転電流の（　）内数値は最大電流を示す。
3 カラーは右表に示す。
4 能力の（　）内数値は最小〜最大の能力を示す。
5 換気量はJIS B 8330に基く。
（ダクト長200mm、曲げ無し、防虫キャップ付）

	カラー
W	ホワイト

外形図（室外ユニット）

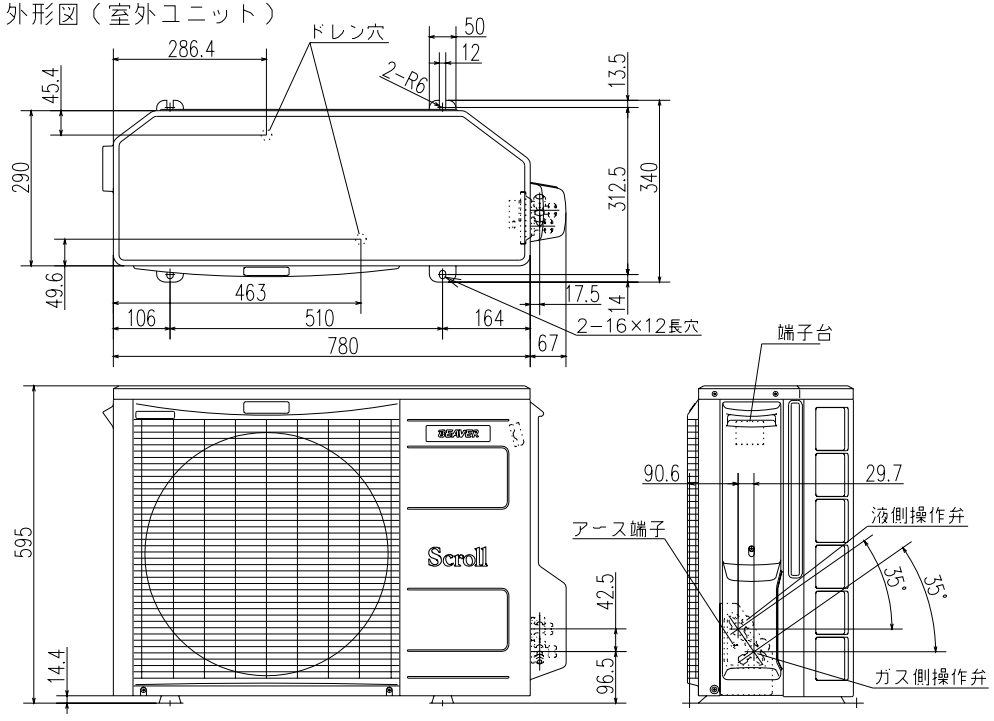

据付スペース（室外ユニット）

平地置の場合(四面障壁不可)

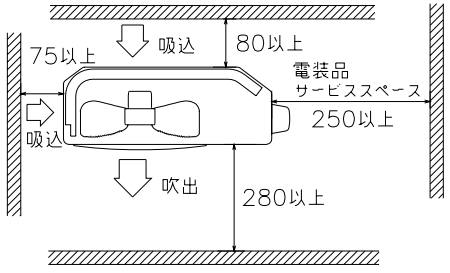

ベランダ吊りの場合

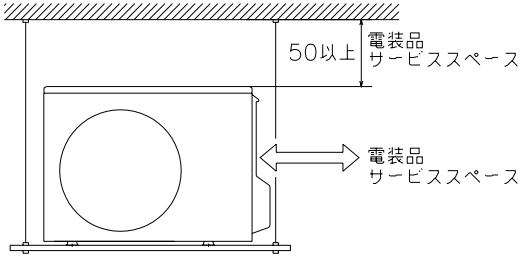

配管接続図（フレア接続）

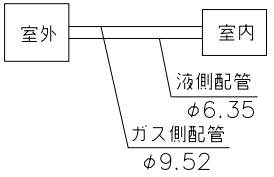

配管長許容値		
配管長		25m以内
高低差	室外機下方	15m以内
	室外機上方	15m以内

配線接続図

注1）アースは室内、室外いずれかで必ず取ってください。

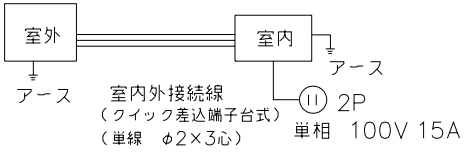

形式 SRK25SH		
発行者 鈴木 06.131	名称 仕様書	
	図番 RKT000Z801	訂符 / 葉別 1/1