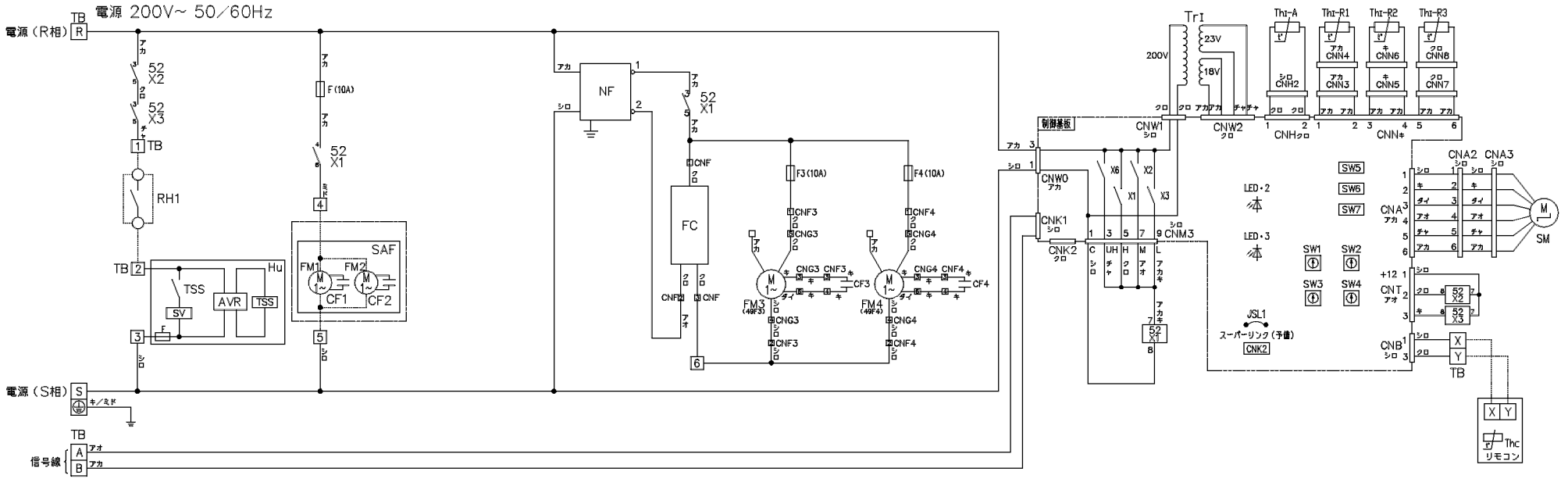

記号	名称	記号	名称	記号	名称
AVR	定電圧レギュレータ	NF	ノイズフィルタ	SW7-1	運転チェック／ドレン試運転
CF1~4	FM用コンデンサ	RH1	ヒューミディスタット（客先手配）	TB	端子台（口印）
CNA~Z	コネクタ（口印）	SAF	外気処理ユニット（オプション）	TSS	給水用電磁弁制御回路
F,F3,4	ヒューズ	SM	ステッピングモータ（電子膨張弁用）	Thc	リモコン付属サーミスタ
FC	ファンコントローラ	SV	給水用電磁弁	ThI-A	吸込空気センサー
FM1	送風用電動機（吸気用）	SW1	室内アドレスNo.10の位	ThI-R1,2,3	熱交センサー
FM2	送風用電動機（排気用）	SW2	室内アドレスNo.1の位	TrI	トランス
FM3,4	送風用電動機（循環用）	SW3	室外アドレスNo.10の位	X1~3,6	FM用リレー
Hu	加湿器（オプション）	SW4	室外アドレスNo.1の位	49F3,4	FM用インターナルサーモ
JSL1	スーパーリンク（予備）切換	SW5-1	スーパーリンク自動判定／旧固定	52X1~3	補助継電器
LED・2	表示灯（緑ーマイコン正常表示）	SW5-2	室内アドレスNo.100の位		
LED・3	表示灯（赤ー点検表示）	SW6	機種容量切換		

記事 1.本図は、室内ユニットの回路のみ示します。
2.------は現地配線を示します。
3.TBの[A],[B]は信号線用端子台（5V）です。
4.室内外接続線（信号線）及び室内ユニット間接続線（信号線）は0.75~2mm² X2心を使用してください。
5.リモコン配線は0.3mm² X2心を使用してください。
延長距離が100mを超える場合の仕様についてはリモコン<納入仕様書>をご覧ください。
6.リモコン配線、信号線は電源線や他の動力線と並行配列しないでください。

適用機種	DAUP1402,1602LXN-R,L
形式	DAUP-LX
発行者	佐々倉 070831
名称	配線図
図番	MPC000Z694
訂符	
葉別	1/1