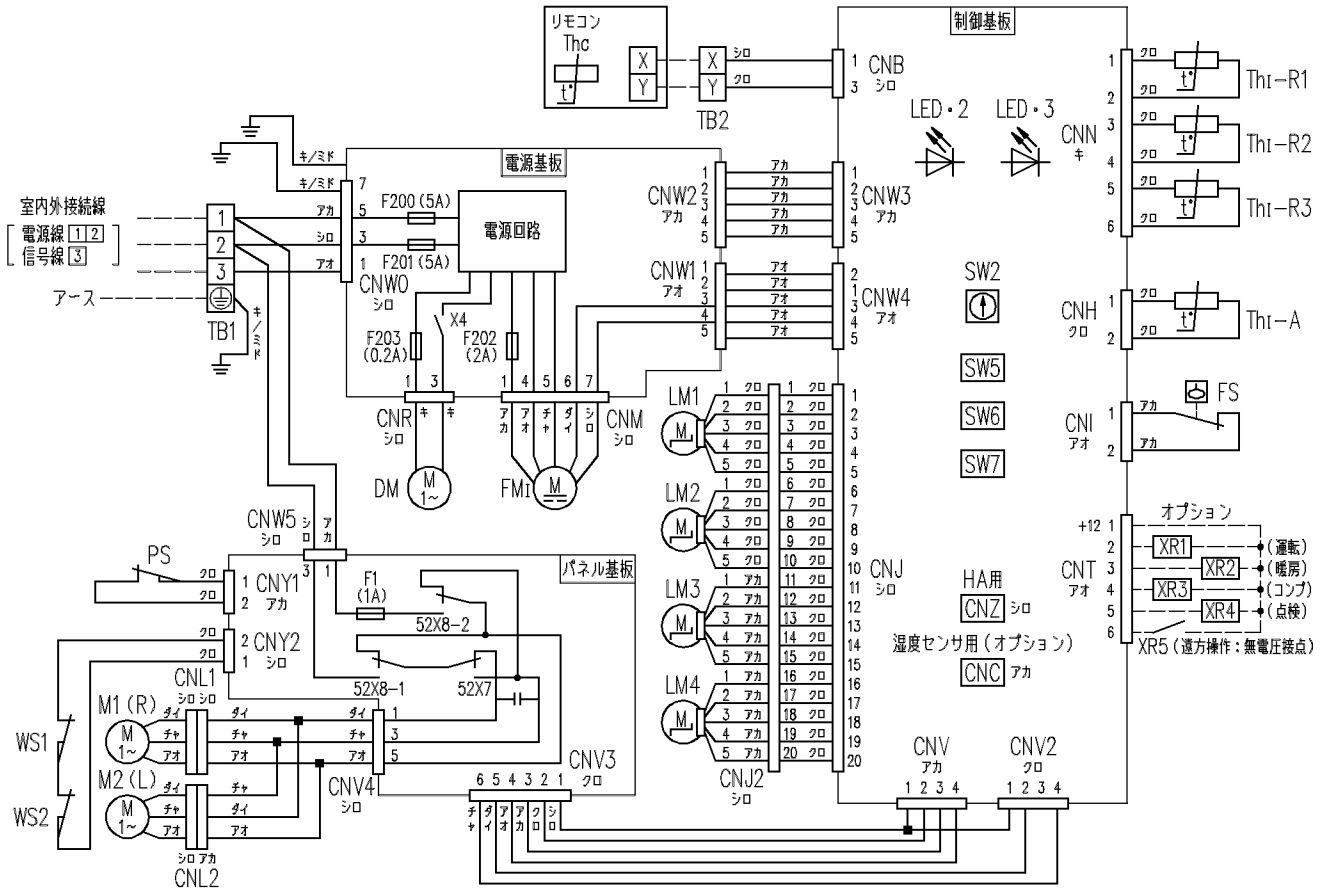

CNB~Z	コネクタ（口印）
DM	ドレンモータ
F1,F200~203	ヒューズ
FMi	ファンモータ
FS	フロートスイッチ
LED・2	表示灯（緑−マイコン正常表示）
LED・3	表示灯（赤−点検表示）
LM1~4	ルーバモータ
M1,2	グリル自動昇降用モータ
PS	パネルスイッチ
SW2	リモコン通信アドレス設定
SW5	ブルーラル機　親／子設定
SW6	機種容量切替
SW7−1	運転チェック・ドレン試運転
TB1	端子台（電源）（口印）
TB2	端子台（通信）（口印）
Thc	リモコン付属サーミスタ
Thi−A	吸込空気センサー
Thi−R1,2,3	熱交センサー
WS1,2	昇降ワイヤゆるみ検知スイッチ
X4	DM用リレー
■印	閉端接続子
52X7	正逆転用リレー
52X8−1,2	M1,M2用リレー

記事 1. −−− は現地配線を示します。
2. TB1は強電用端子台（室内外接続線）、TB2は弱電用端子台（リモコン線）です。
3. 室内外接続線は、室外機配線図をご覧ください。
4. リモコン配線は0.3mm² X2心を使用してください。
延長距離が100mを超える場合の仕様についてはリモコン<納入仕様書>をご覧ください。
5. リモコン配線は電源線や他の動力線と並行配列しないでください。

適用機種	FDTP803M,1123M,1403M		
形　式	FDT	パネル T−PSCLM−36W	
発行者	笠原	名　称	室内機配線図（WIRING）
07.11.01		図　番	PJF000Z023
訂	符	葉別	1/1