冷却塔仕様一覧表

項目 / 枠番	冷却能力	入口温度	出口温度	湿球温度	水量	モータ	電流値〔A〕		駆動方式	ファン直径	風量	配管サイズ					補給水圧力	基礎		質量〔kg〕	
	kW	℃	℃	℃	L/min	kW×P×台数	50Hz 200V	60Hz 200V			m³/min	循環水入口	循環水出口	オーバフロー	ドレン	自動給水口	MPa	数	P.C.D.	製品質量	運転質量
1423	90.70	37	32	27	260	0.36×8×1	2.5	2.3	直結	700	163	80A	80A	25A	25A	15A	0.02~0.3	3	1575	153	323

品番	部品名称	材料	個数	摘要
1	モータ		1	冷却塔用
2	モーターステー	鉄鋼，鋼管	1組	溶融亜鉛めっき
3	ファン	耐食アルミ合金鋳物	1組	超低騒音型
4	スプリンクラーヘッド	ポリアセタール樹脂	1	
5	散水パイプ	硬質塩化ビニル樹脂	1組	
6	立上りパイプ	硬質塩化ビニル樹脂	1	
7	充てん材	硬質塩化ビニル樹脂	1組	
8	本体	ガラス繊維強化ポリエステル樹脂	1組	
9	充てん材受	鉄鋼	1組	溶融亜鉛めっき
10	ルーバ	硬質塩化ビニル樹脂	1組	
11	通風口支柱	鉄鋼	1組	溶融亜鉛めっき
12	下部水槽	ガラス繊維強化ポリエステル樹脂	1組	
13	ストレーナ	ポリエチレン樹脂	1組	
14	脚	鉄鋼	1組	溶融亜鉛めっき
15	消音マット	塩化ビニリデン樹脂，塩化ビニル樹脂	1組	
16	ファンガード	SUS304	1	

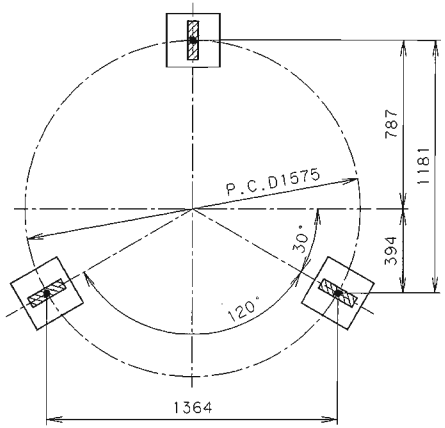

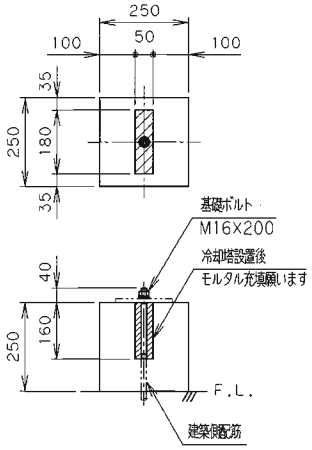

コンクリート基礎詳細

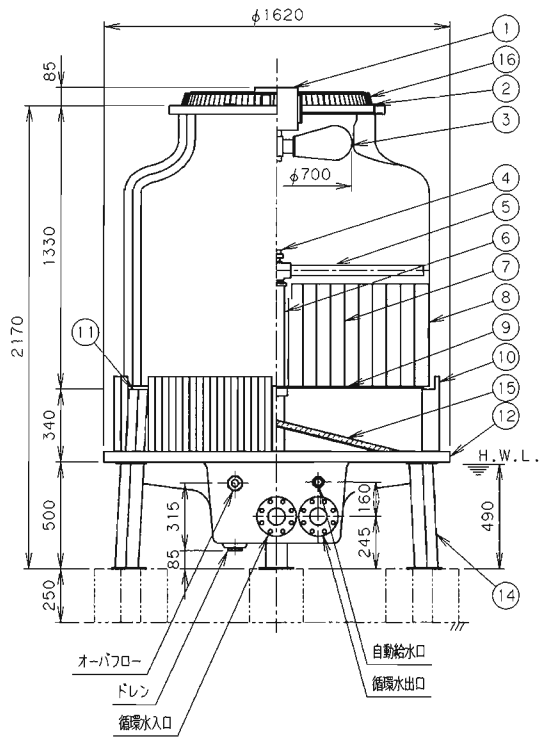

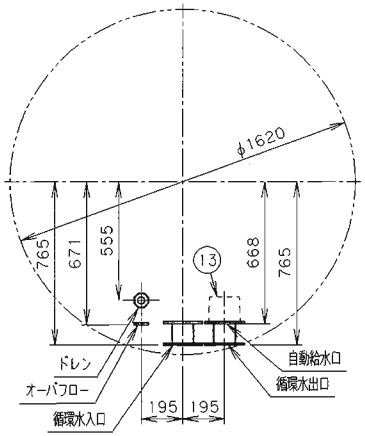

（注）

1．冷却塔周囲に於ける溶接作業等の火花類が冷却塔に付着しないようご注意願います。

2．循環水入口及び出口配管はフランジ（JIS 10K相当）、その他の配管はソケット（G）を使用致します。配管接続口にはフレキ等を設けるなどして無理な荷重をかけないようにしてください。

3．循環水入口側配管にストレーナを取付けられるよう希望致します。

4．基礎レベルは出来るだけ水平に施工願います。

5．基礎ボルトは建築側鉄筋に締結願います。

6．基礎ボルトは付属しておりません。

耐震仕様　水平 9.8〔m/s²〕，垂直 4.9〔m/s²〕

超低騒音型

御注文先		御使用先	
名称	冷却塔図及び基礎希望図	型式	MT-20ESS
承認	調査	設計	作図
肥後	菊池	鶴木	鶴木
		平成16年 7月28日	
		三角法	
三菱重工業株式会社		図番	B-3040087

来歴		