## 冷却塔仕様一覧表

| 項目 / 枠番 | 冷却能力 | 入口温度 | 出口温度 | 湿球温度 | 水量 | モータ(8極) | 電流値 (A) | | 駆動 | ファン | 配管サイズ (A) | | | | | | 補給水圧力 | 質量 (kg) | |
|---|---|---|---|---|---|---|---|---|---|---|---|---|---|---|---|---|---|---|---|
| | kW | ℃ | ℃ | ℃ | m³/h | kW×P×台数 | 50Hz/200V | 60Hz/200V | 方式 | 直径×台数 | 循環水入口 | 循環水出口 | オーバフロー | ドレン | 手動給水口 | 自動給水口 | MPa | 製品質量 | 運転質量 |
| 212151D | | | | | | 1.5x12x1<br>1.5x14x1 | 13.8 | 13.2 | 直結 | φ1200x1 | 100x1 | 100x1 | 40x1 | 40x1 | 25x1 | 25x1 | 0.03~0.3 | 500 | 1200 |

| 品番 | 品名 | 材料 | 個数 | 摘要 |
|---|---|---|---|---|
| 1 | モータ | | 1 | 冷却塔用 |
| 2 | ファンケーシング | ガラス繊維強化ポリエステル樹脂 | 1 | |
| 3 | ファン | 耐食アルミ合金鋳物 | 1 | |
| 4 | 上部散水槽 | ガラス繊維強化ポリエステル樹脂 | 2 | |
| 5 | 内部配管 | 硬質塩化ビニル樹脂 | 1組 | |
| 6 | 本体骨組 | 鉄鋼 | 1組 | 溶融亜鉛めっき |
| 7 | 充填材 | 硬質塩化ビニル樹脂 | 1組 | |
| 8 | ルーバ | 硬質塩化ビニル樹脂 | 2面 | |
| 9 | 外板 | 硬質塩化ビニル樹脂 | 2面 | |
| 10 | 点検口 | ガラス繊維強化ポリエステル樹脂 | 1 | 830Hx650W |
| 11 | 下部水槽(テーパ付) | ガラス繊維強化ポリエステル樹脂 | 1 | |
| 12 | 下部フレーム | 鉄鋼 | 1組 | 溶融亜鉛めっき |
| 13 | 梯子 | 鉄鋼・鋼管 | 1 | 溶融亜鉛めっき |

冷却塔外観色：マンセルN−7

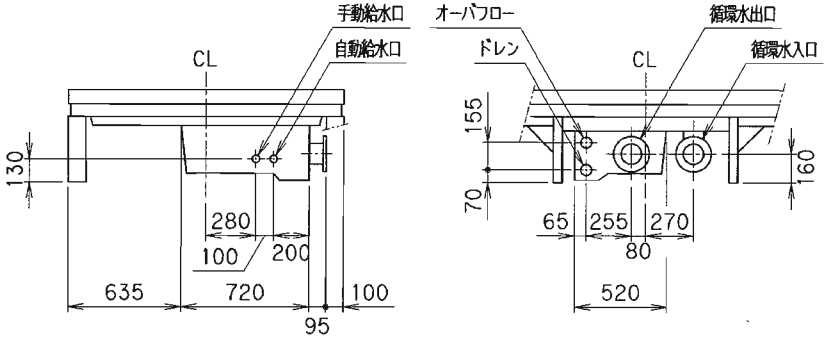


配管廻り詳細図

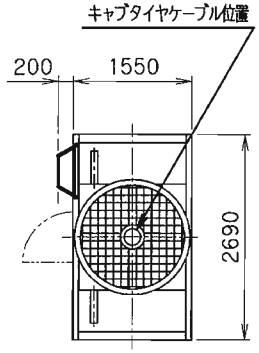


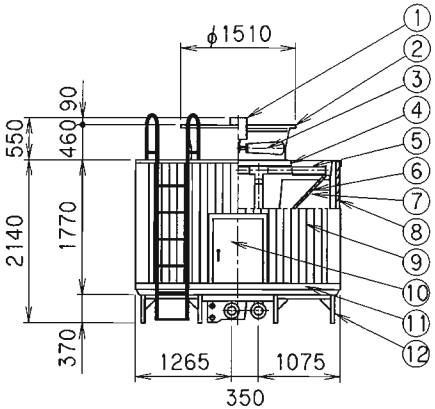


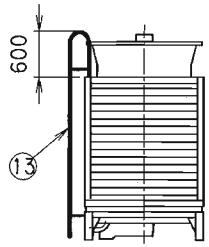


(注)

1. 基礎レベルは水平に施工願います。
2. 循環水入口及び出口配管(EPTゴム)はJIS10K相当フランジ、その他の配管はソケット(塩ビ)を使用致します。
   配管接続口には無理な荷重をかけない様にして下さい。
3. 基礎ボルトは付属しておりません。

耐震仕様　水平 9.8(m/s²) 垂直 4.9(m/s²)

| |
|---|
| 超低騒音型 |
| 内部配管型 |
| ユニット搬入型 |

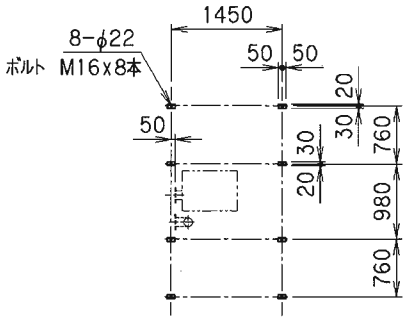


脚プレートボルト穴位置図

| | | | | | |
|---|---|---|---|---|---|
| 御注文先 | | | 御使用先 | | |
| 名称 | 冷却塔図 | | 型式 | MTU−75KSSD | |
| 承認 | 調査 | 設計 | 作図 | 作図月日 | 尺度 |
| 柿池 | 鶴木 | 小嶋 | 白澤 | 平成 20年 6月10日 | 1/− NTS |
| 三菱重工業株式会社 | | | 図番 | C−3070716−01 | 第三角法 |

| 来歴 | |
|---|---|
| | |