冷却塔仕様一覧表

項目 / 枠番	冷却能力	入口温度	出口温度	湿球温度	水量	モータ	電流値（A）		駆動	ファン	配管サイズ（A）						補給水圧力	質量（kg）	
	kW	℃	℃	℃	m³/h	kW×P×台数	50Hz/200V	60Hz/200V	方式	直径×台数	循環水入口	循環水出口	オーバフロー	ドレン	手動給水口	自動給水口	MPa	製品質量	運転質量
721551D						5.5x4x1	23.8	21.0	ベルト	φ2100x1	150x1	150x1	50x1	50x1	32x1	32x1	0.03~0.3	1110	3200

品番	品名	材料	個数	摘要
1	モータ		1	冷却塔用
2	ファンケーシング	ガラス繊維強化ポリエステル樹脂	1	
3	ファン	耐食アルミ合金鋳物	1	
4	上部散水槽	ガラス繊維強化ポリエステル樹脂	2	
5	内部配管	硬質塩化ビニル樹脂	1組	簡易流量調整弁付
6	本体骨組	鉄鋼	1組	溶融亜鉛めっき
7	乾湿熱交換器	硬質塩化ビニル樹脂	1組	
8	ルーバ	硬質塩化ビニル樹脂	2面	
9	外板	硬質塩化ビニル樹脂	2面	
10	点検口	ガラス繊維強化ポリエステル樹脂	1	830Hx650W
11	下部水槽（テーパ付）	ガラス繊維強化ポリエステル樹脂	1	
12	下部フレーム	鉄鋼	1組	溶融亜鉛めっき
13	梯子	鉄鋼・鋼管	1	溶融亜鉛めっき

冷却塔外観色：マンセルN−7

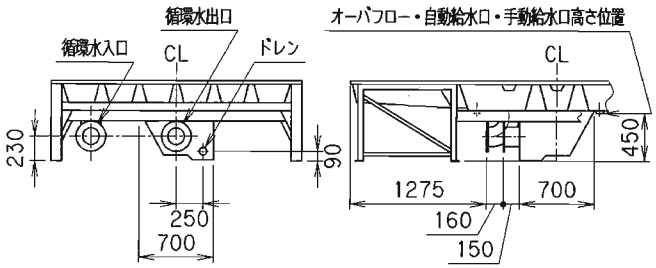

配管廻り詳細図

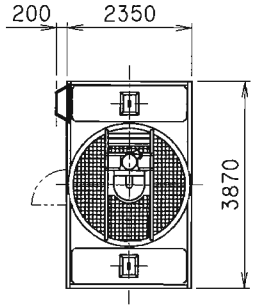

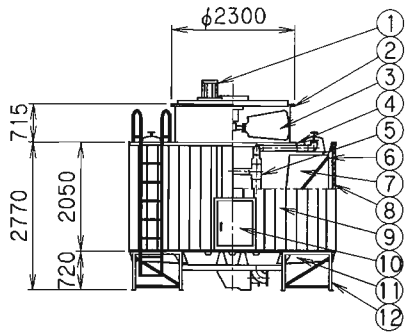

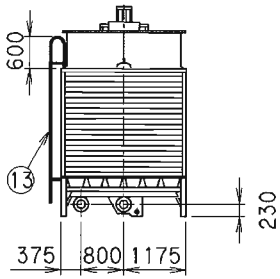

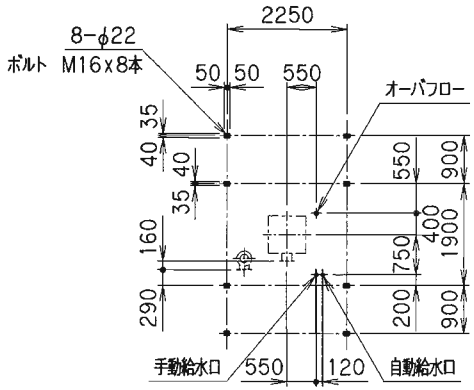

脚プレートボルト穴位置図

（注）

1．基礎レベルは水平に施工願います。

2．循環水入口及び出口配管（EPTゴム）はJIS10K相当フランジ、その他の配管はソケット（鉄鋼）を使用致します。配管接続口には無理な荷重をかけない様にして下さい。

3．基礎ボルトは付属しておりません。

耐震仕様　水平 9.8〔m/s²〕 垂直 4.9〔m/s²〕

低騒音型
内部配管型
ユニット搬入型
白煙防止型

御注文先		御使用先	
名称	冷却塔図	型式	MTPCU−200KSD6

承認	調査	設計	作図	作図月日	尺度	第三角法
				平成 20年 6月10日	1/− NTS	

三菱重工業株式会社	図番	C−3070919−01

来歴	