# 冷却塔仕様一覧表

| 項目 / 枠番 | 冷却能力 | 入口温度 | 出口温度 | 湿球温度 | 水量 | 損失水頭 | モータ | 電流値(A) | | 駆動方式 | ファン | 散布水ポンプ | 電流値(A) | | 配管サイズ(A) | | | | | | | 補給水圧力 | 質量(kg) | |
|---|---|---|---|---|---|---|---|---|---|---|---|---|---|---|---|---|---|---|---|---|---|---|---|---|
| | kW | ℃ | ℃ | ℃ | L/min | m | kWxPx台数 | 50Hz/200V | 60Hz/200V | | 直径x台数 | kWxPx台数 | 50Hz/200V | 60Hz/200V | 循環水入口 | 循環水出口 | オーバフロー | ドレン | 自動給水口 | 手動給水口 | 循環水ドレン | MPa | 製品質量 | 運転質量 |
| 721752W | | | | | | | 7.5x4x2 | 31.8 | 28.2 | ベルト | φ2100x2 | 3.7x2x2 | 15.2 | 14.2 | 125x2 | 125x2 | 50x2 | 50x2 | 20x2 | 20x2 | 40x4 | 0.03~0.3 | 3980 | 9520 |

| 品番 | 品名 | 材料 | 個数 | 摘要 |
|---|---|---|---|---|
| 1 | モータ | | 2 | 冷却塔用 |
| 2 | ファンケーシング | ガラス繊維強化ポリエステル樹脂 | 2 | |
| 3 | ファン | 耐食アルミ合金鋳物 | 2 | |
| 4 | 上部散水槽 | ガラス繊維強化ポリエステル樹脂 | 4 | |
| 5 | 内部配管 | 硬質塩化ビニル樹脂 | 2組 | |
| 6 | 本体骨組 | 鉄鋼 | 2組 | 溶融亜鉛めっき |
| 7 | 熱交換器 | 銅管 | 2組 | |
| 8 | ルーバ | 硬質塩化ビニル樹脂 | 2面 | |
| 9 | 外板 | 硬質塩化ビニル樹脂 | 2面 | |
| 10 | 点検口 | ガラス繊維強化ポリエステル樹脂 | 1 | 830Hx650W |
| 11 | 下部水槽(テーパ付) | ガラス繊維強化ポリエステル樹脂 | 2 | セル間連通型 |
| 12 | 下部フレーム | 鉄鋼 | 2組 | 溶融亜鉛めっき |
| 13 | 梯子 | 鉄鋼・鋼管 | 1 | 溶融亜鉛めっき |
| 14 | 散布水ポンプ | | 2 | |
| 15 | 熱交エア抜きバルブ | 青銅 | 8 | |
| 16 | エリミネータ | 硬質塩化ビニル樹脂 | 2組 | |

冷却塔外観色:マンセルN−7

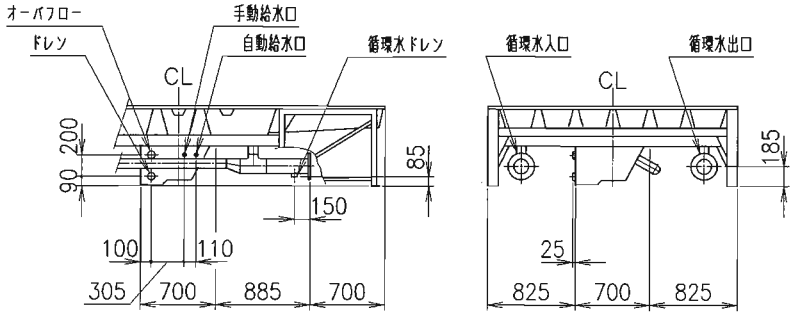


配管廻り詳細図
(S=1:50)

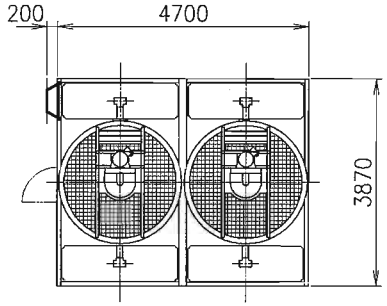


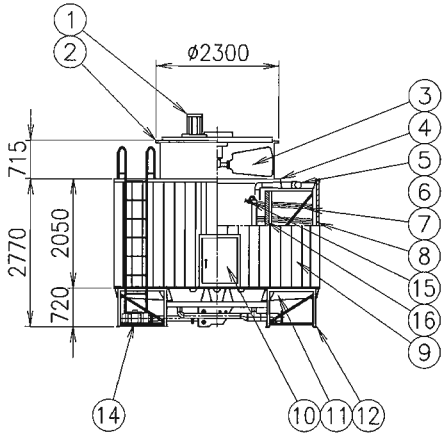


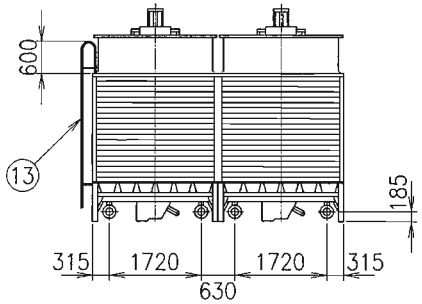


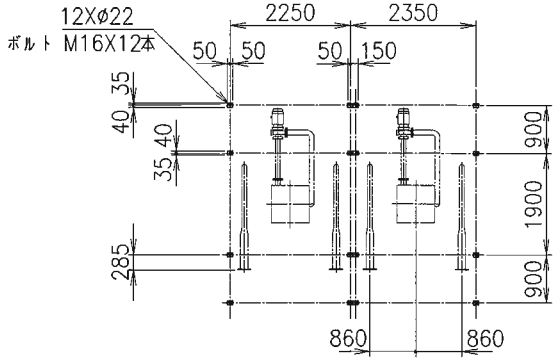


脚プレートボルト穴位置図

(注)

1. 基礎レベルは水平に施工願います。
2. 循環水入口及び出口配管(鉄鋼)はJIS10Kフランジ、
   その他の配管はソケット(鉄鋼)を使用致します。
   配管接続口には無理な荷重をかけない様にして下さい。
3. 熱交換器コイル常用耐圧 0.5(MPa) 以下で使用願います。
4. 基礎ボルトは付属しておりません。

耐震仕様　水平 9.8(m/s²) 垂直 4.9(m/s²)

| |
|---|
| 低騒音型 |
| 内部配管型 |
| ユニット搬入型 |

| 番号 | 製番/内容・理由 | 年・月・日 | 製図 | 設計 | 調査 | 承認 |
|---|---|---|---|---|---|---|
| | | | | | | |

図面来歴

| | |
|---|---|
| 御注文先 | 御使用先 |
| 図名 冷却塔図 | 型式 MTC−U300KSW |
| 承認 / 調査 / 設計 / 製図 | 作図年月日 2007年11月 9日 / 尺度 1:100 / 投影法 |
| 三菱重工業株式会社 | 図番 C−3071035 / REV. 0 |