ES−A3−2−1:40

冷却塔仕様一覧表

項目 / 型式	冷却能力	入口温度	出口温度	湿球温度	水量	揚程水頭	モータ (50Hz/60Hz)	電流値 (A)		駆動方式	ファン	風量	散布水ポンプ	電流値 (A)		配管サイズ(A)						補給水圧力	質量 (kg)	
	kW	℃	℃	℃	L/min	m	kWxPx台数	50Hz/200V	60Hz/200V		直径x枚x台数	m³/min	kWxPx台数	50Hz/200V	60Hz/200V	循環水入口	循環水出口	オーバフロー	ドレン	自動給水口	手動給水口	MPa	製品質量	運転質量
MTCK−15KS							0.75x10x1 0.75x12x1	5.5	5.6	直結	φ900x4x1	190	0.25x2x1	1.5	1.4	50	50	25	25	15	15	0.03~0.3	435	710

品番	品名	材料	個数	摘要
1	モータ		1	冷却塔用
2	ファン	耐食アルミ合金鋳物	1	低騒音用
3	ファンケーシング	ガラス繊維強化ポリエステル樹脂	1	
4	スプリンクラーヘッド	ポリアセタール樹脂	1	
5	散水パイプ	硬質塩化ビニル樹脂	1組	
6	エリミネータ	硬質塩化ビニル樹脂	1組	
7	外板	鉄鋼	4面	
8	熱交換器	銅管	1組	
9	充填材	硬質塩化ビニル樹脂	1組	
10	ルーバ	硬質塩化ビニル樹脂	4面	
11	消音マット	塩化ビニリデン，塩化ビニル樹脂	1組	
12	下部水槽（テーパ付）	ガラス繊維強化ポリエステル樹脂	1	
13	散布水ポンプ		1	
14	循環水ドレン	鉄鋼	2	40Aソケット
15	熱交エア抜きバルブ	青銅	2	
16	ファンガード	ステンレス鋼	1	

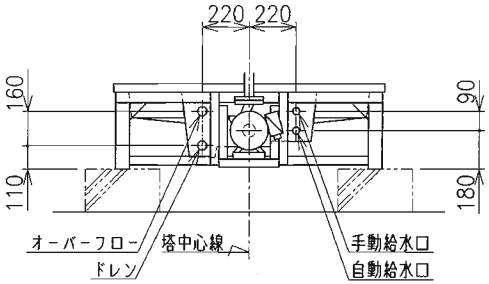

給排水口位置図（A矢視）
S=1:25

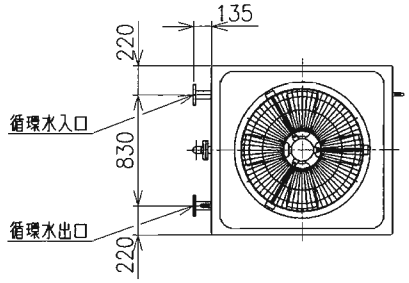

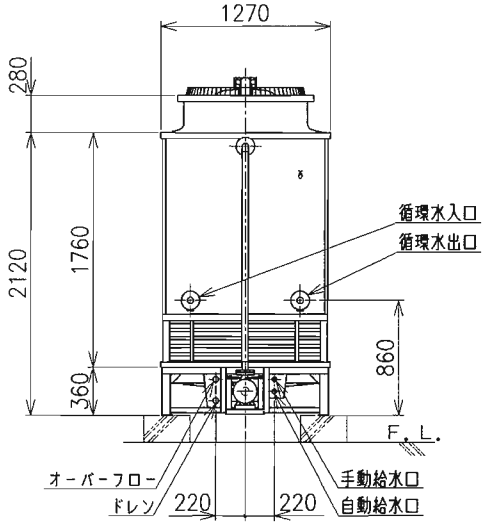

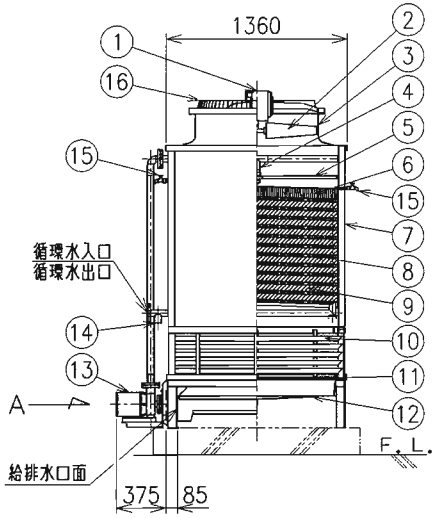

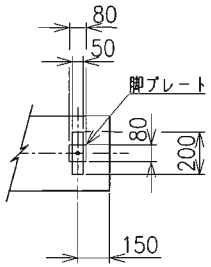

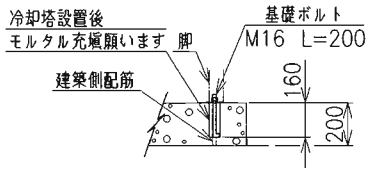

コンクリート基礎希望図
S=1:25

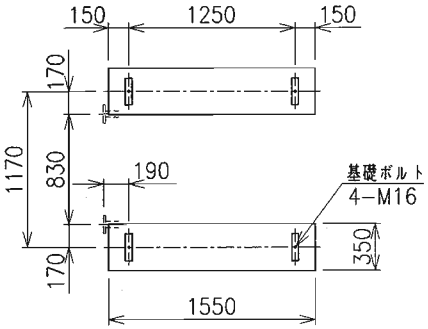

基礎希望図

(注)

1. 基礎レベルは水平に施工願います。
2. 基礎ボルトは建築側配筋に締結願います。
3. 循環水入口及び出口配管(鉄鋼)はJIS10Kフランジ、
   その他の配管はソケット(塩ビ)を使用致します。
   配管接続口には無理な荷重をかけない様にして下さい。
4. 熱交換器コイル常用耐圧 0.5(MPa)以下で使用願います。
5. 基礎ボルトは付属しておりません。

耐震仕様　水平 9.8(m/s²)垂直 4.9(m/s²)

低騒音型

番号	製番／内容・理由	年・月・日	製図	設計	調査	承認
	図面来歴					

御注文先	御使用先
図名 冷却塔図	型式 MTCK−15KS
承認	調査	設計	製図	作図年月日 2008年 5月30日	尺度 1:40	投影法
三菱重工業株式会社	図番 M−3040700−01