冷却塔仕様一覧表

冷却能力	入口温度	出口温度	湿球温度	水量	モータ	電流値(A)	駆動方式	ファン直径	風量	配管サイズ					補給水圧力	損失水頭	質量(kg)	
										循環水入口	循環水出口	オーバフロー	ドレン	自動給水口				
kW	℃	℃	℃	L/min	kwxPx台数	50Hz/200V			m³/min						MPa	m	製品質量	運転質量
13.60	37	32	27	39	0.05x4x1	0.45	直結	300	25	25A	25A	20A	20A	15A	0.02~0.3	1.5	37	65

ポンプ仕様				
型式	周波数(Hz)	動力(kw)	電流値(A)	ポンプ全揚程(m)
25SCD5.25	50	0.25	1.5	10.2

基礎	
数	寸法(mm)
4	370x550

品番	部品名称	材料	個数	摘要
1	モータ		1	冷却塔用
2	モーターステー	鉄鋼	1組	溶融亜鉛めっき
3	ファン	ガラス繊維強化AS樹脂	1組	低騒音型
4	スプリンクラーヘッド	ポリアセタール樹脂	1	
5	散水パイプ	硬質塩化ビニル樹脂	1組	
6	立上りパイプ	硬質塩化ビニル樹脂	1	
7	充てん材	硬質塩化ビニル樹脂	1組	
8	ケーシング	ガラス繊維強化ポリエステル樹脂	1組	
9	充てん材受	硬質塩化ビニル樹脂	1組	
10	ルーバ	ポリプロピレン樹脂	1組	
11	通風口支柱	ポリプロピレン樹脂	1組	
12	下部水槽	ガラス繊維強化ポリエステル樹脂	1組	
13	ストレーナ	ポリエチレン樹脂	1組	
14	消音マット	塩化ビニリデン樹脂,塩化ビニル樹脂	1組	
15	水処理装置	ポリプロピレン樹脂	1組	
16	強制自動ブロー装置		1組	
17	架台	鉄鋼	1	溶融亜鉛めっき
18	ポンプ		1	インペラはSUS304
19	ファンガード	SUS304	1	

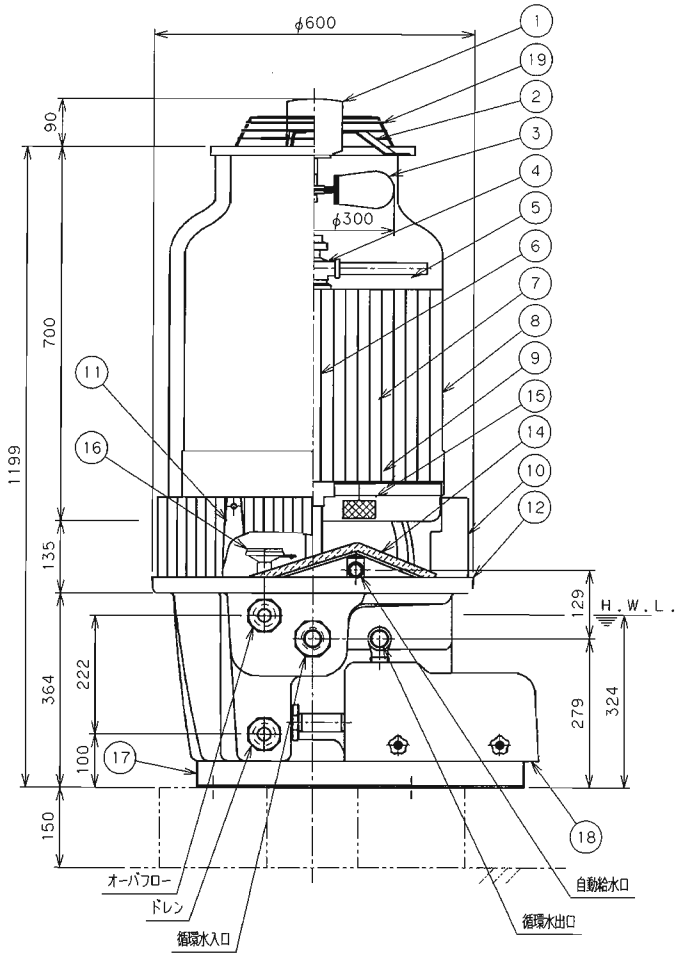

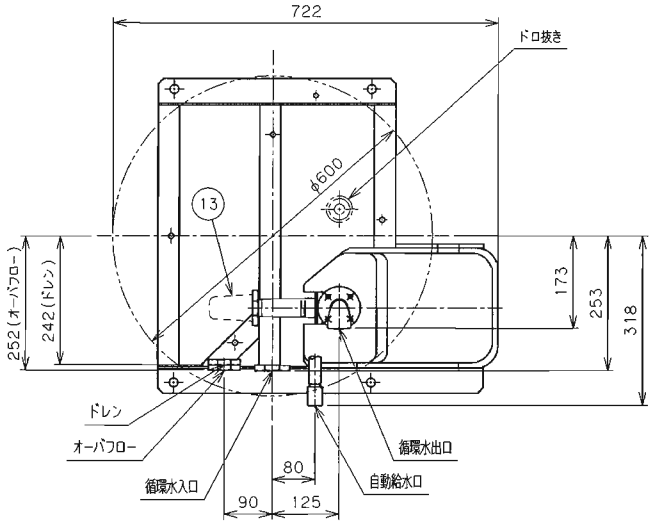

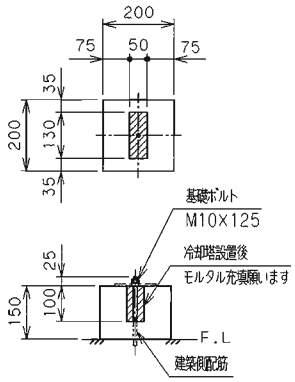

コンクリート基礎詳細

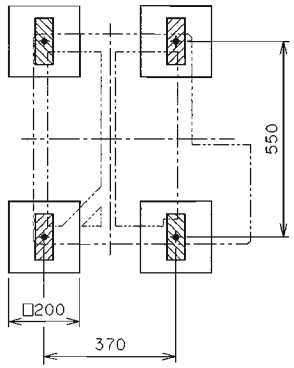

(注)

1. 冷却塔本体は低騒音型を使用しております。
2. 冷却塔周囲に於ける溶接作業等の火花類が冷却塔に付着しないよう御注意願います。
3. 配管部循環水出口はエルボ(RCネジ)、自動給水口はソケット(R_P)その他の配管はソケット(Gネジ)を使用致します。配管接続口にはフレキ等を設けるなどして無理な荷重をかけないようにして下さい。
4. 基礎レベルは出来るだけ水平に施工願います。
5. 基礎ボルトは建築側鉄筋に締結願います。
6. 循環水出口直後に流量調整バルブを必ず設置願います。
7. 配管最頂部にはエア抜きを設置願います。
8. ポンプ全揚程は標準水量(39L/min)時の値です。
9. ポンプ全揚程は、実揚程と配管及びコンデンサーの抵抗と冷却塔損失水頭とを加えたものです。

耐震仕様　水平 9.8(m/s²), 垂直 4.9(m/s²)

御注文先		御使用先	
名称	冷却塔図及び基礎希望図	型式	MT-P3ES5L
承認	調査	設計	作図
			平成20年 6月10日
			三角法
三菱重工業株式会社		図番	B-3040201-01

来歴	