## 外形図（室内ユニット）

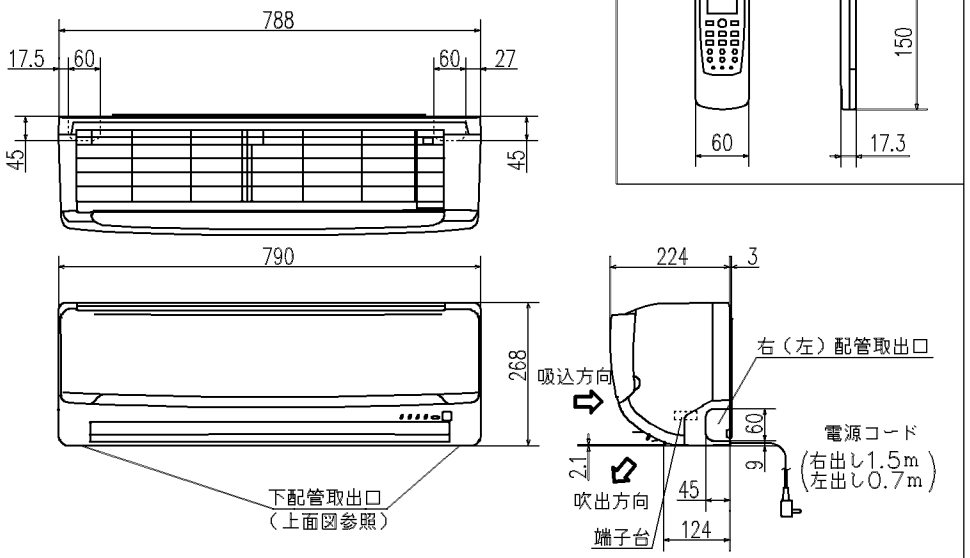


## 外形図（リモコン）

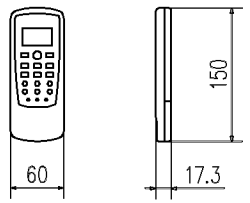


## 据付スペース（室内ユニット）正面図

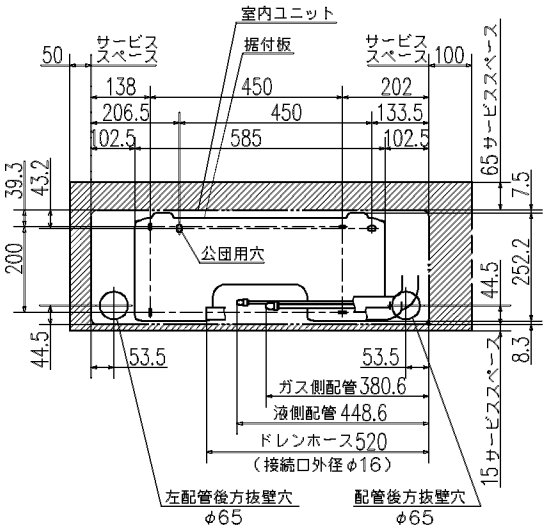


| 要目表 | | | |
|---|---|---|---|
| 名称 | | 三菱重工ルームエアコン | |
| 形式 | | 室内ユニット | 室外ユニット |
| | | SRK40ZJ2V−W | SRC40ZJ2V |
| 電源 | | 単相200V・50／60Hz | |
| 機能 | | 冷房・ヒートポンプ暖房兼用・サーマルドライ | |
| 能力 kW | 冷房 | 4.0（0.7〜4.4） | |
| | 暖房 標準 | 5.0（0.7〜7.9） | |
| | 暖房 低温 | 5.7 | |
| 運転電流 A | | 冷 5.6　暖（標）6.3（15.0） | |
| 消費電力 W | | 冷 1110　暖（標）1240 | |
| | | 暖（低）2230 | |
| 力率 % | | 冷 99　暖（標）98 | |
| 始動電流 A | | 6.3 | |
| 外形寸法（高×幅×奥）mm | | 268x790x224 | 540x780x290 |
| 製品質量 kg | | 8.5 | 38 |
| 冷凍装置 | 圧縮機出力 W | ―― | 1100 |
| | 熱交換器 | クロスフィン形 | クロスフィン形 |
| | 冷媒制御器 | ―― | 電子膨張弁 |
| | 冷媒・封入量 kg | R−410A・1.10 | |
| 送風機出力 W | | 38 | 24 |
| 風量 m³/min | 冷房 | 12.5 | 33 |
| | 暖房 | 14.9 | 35 |
| 運転音 dB（A） | 冷房 | 48 | 46 |
| | 暖房 | 48 | 49 |

| | カラー |
|---|---|
| W | ホワイト |

備考
1 性能はJIS C 9612に基く。
2 運転電流の（　）内数値は最大電流を示す。
3 カラーは右表に示す。
4 能力の（　）内数値は最小〜最大の能力を示す。

## 外形図（室外ユニット）

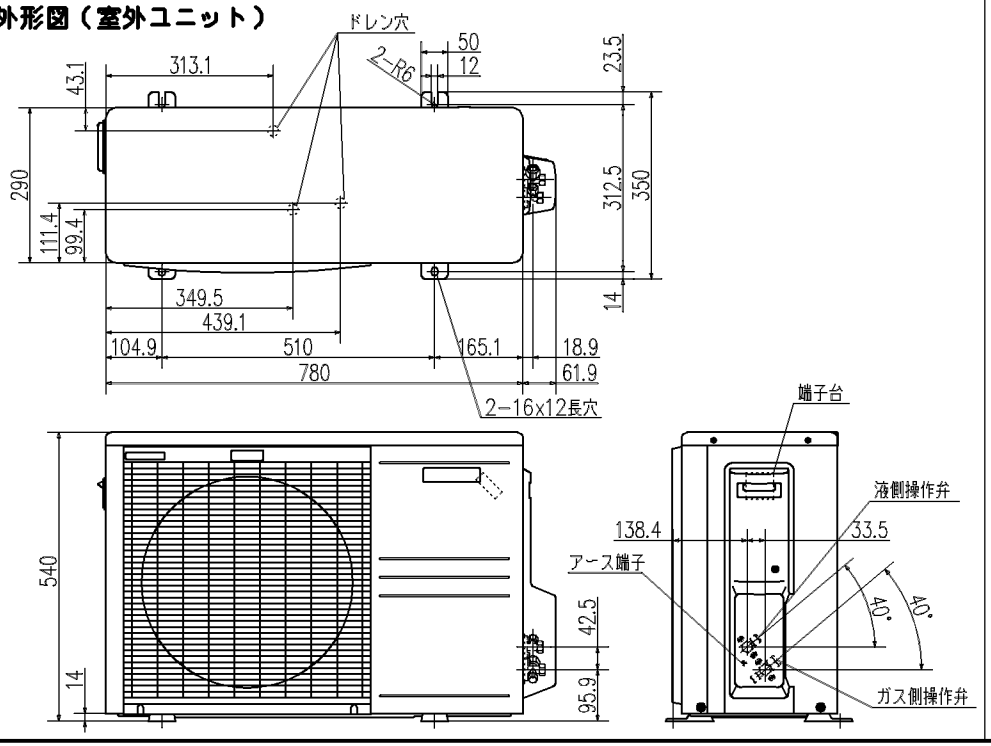


## 据付スペース（室外ユニット）

平地置の場合(四面障壁不可)

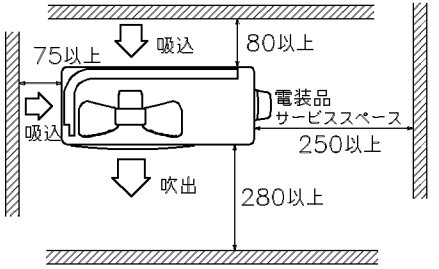


ベランダ吊りの場合

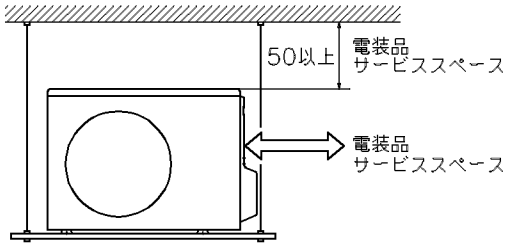


## 配管接続図（フレア接続）

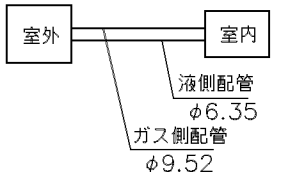


| 配管長許容値 | | |
|---|---|---|
| 配管長 | | 25m以内 |
| 高低差 | 室外機下方 | 15m以内 |
| | 室外機上方 | 15m以内 |

## 配線接続図

注1）アースは室内、室外いずれかで必ず取ってください。

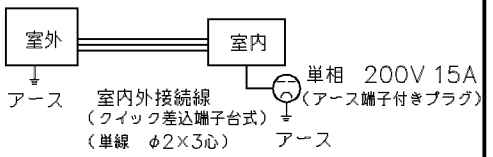


| | | |
|---|---|---|
| 形式 | SRK40ZJ2V | |
| 発行者 鈴木 0711.7 | 名称 仕様書 | |
| | 図番 RKX000Z315 | 訂 符 葉別 1/1 |