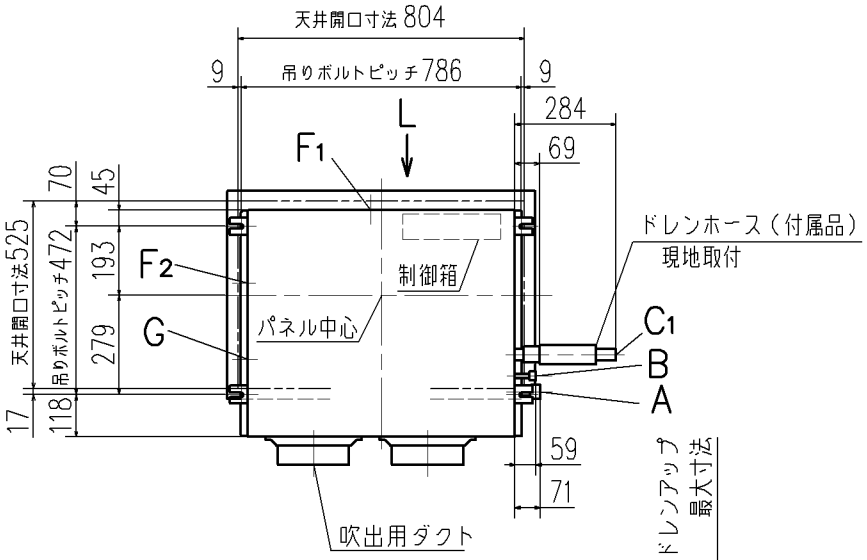

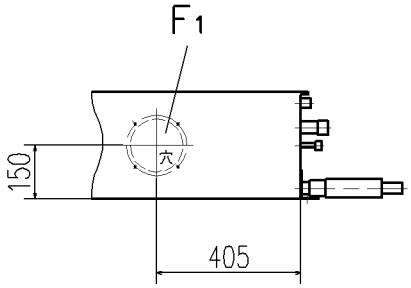

L視

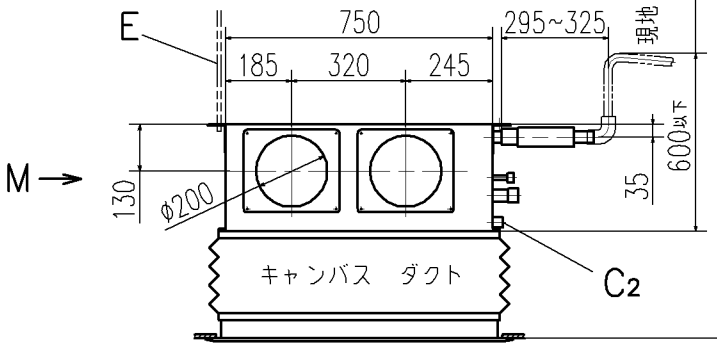

パネル

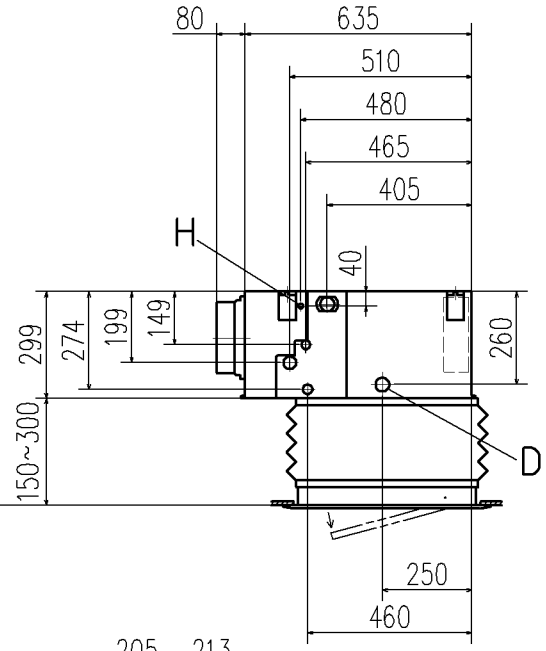

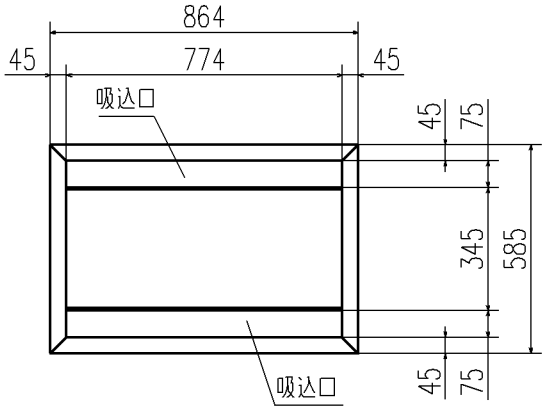

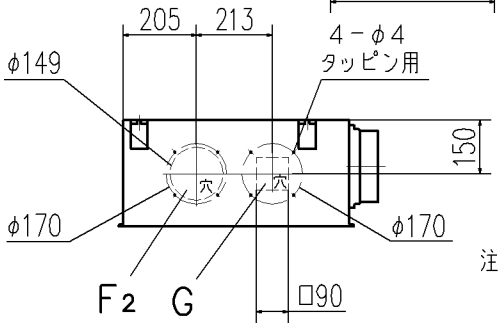

M視

記号	内容		
	機　種	P28	P36,45,56
A	冷媒ガス側配管	φ9.52（フレア）	φ12.7（フレア）
B	冷媒液側配管	φ6.35（フレア）	
C1	ドレン配管接続口	VP20 注（2）	
C2	ドレン自然排水用	VP20	
D	電源取入口	φ35	
E	吊りボルト	M10	
F1,2	OA取入口	φ150用ノックアウト	
G	排気ダクト接続口	φ125用ノックアウト	
H	加湿器用穴	φ14	

リモコン（別売品）

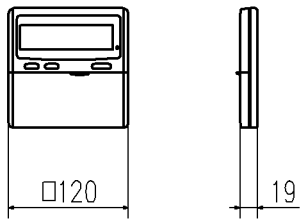

据付スペース

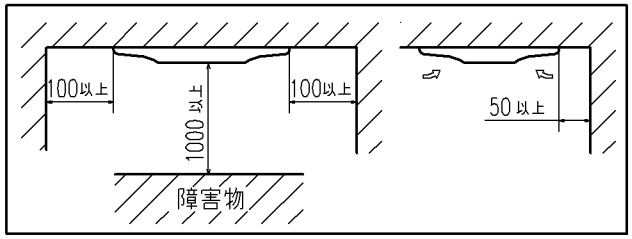

注（1）装置銘板は制御箱蓋に付いています。

（2）VP20用接続ソケットを現地手配してください。

適用機種	GRP283M8, 363M8, 453M8, 563M8 GRP283M8D, 363M8D, 453M8D, 563M8D
形式	GR
パネル	R-PNBC-27WB
発行者	小林
名称	室内機外形図（OUTLINE）
図番	PJR002Z278
訂符	A
葉別	1/1
091113	