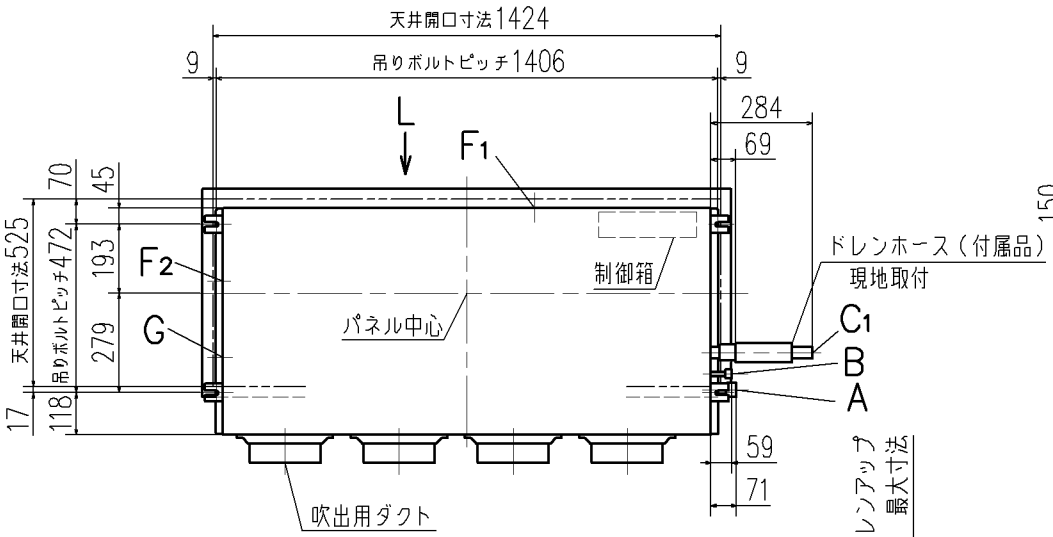

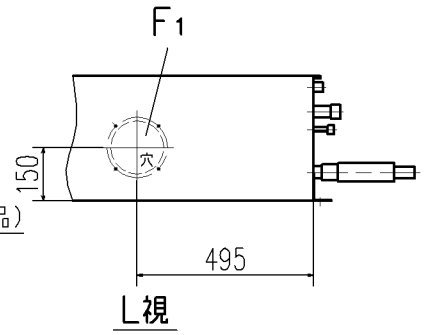

L視

記号	内　　容	
A	冷媒ガス側配管	φ15.88（フレア）
B	冷媒液側配管	φ9.52（フレア）
C1	ドレン配管接続口	VP20 注（2）
C2	ドレン自然排水用	VP20
D	電源取入口	φ35
E	吊りボルト	M10
F1,2	ＯＡ取入口	φ150用ノックアウト
G	排気ダクト接続口	φ125用ノックアウト
H	加湿器用穴	φ14

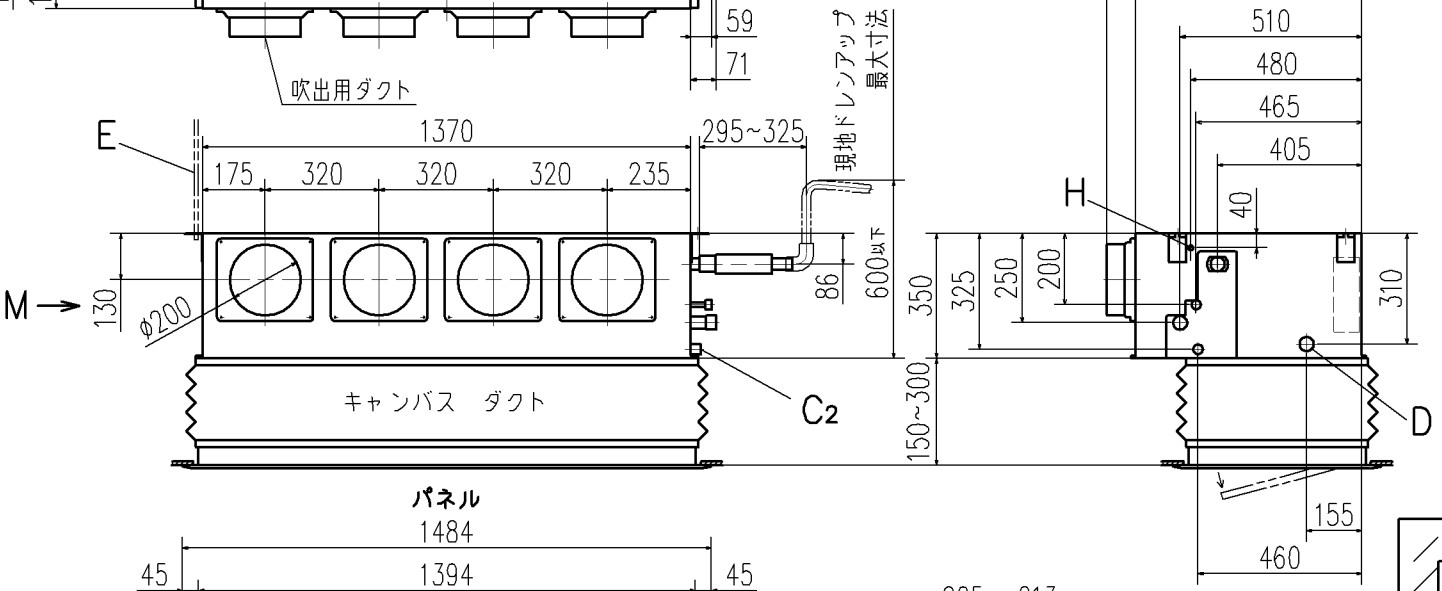

リモコン（別売品）

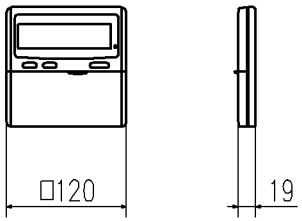

パネル

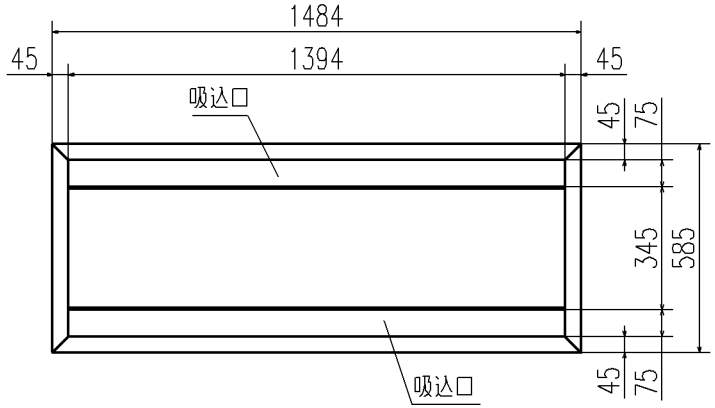

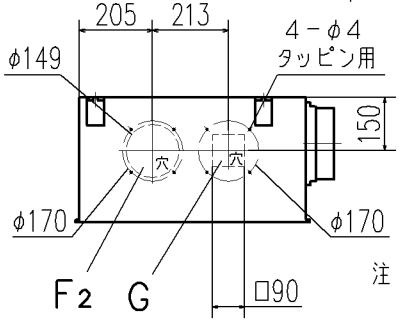

M視

据付スペース

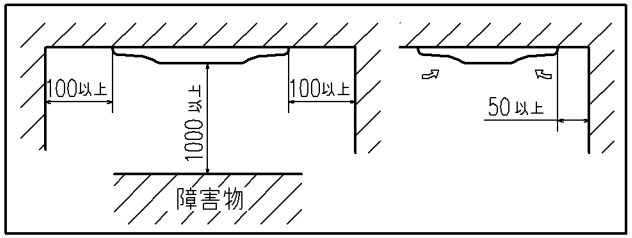

注（１）装置銘板は制御箱蓋に付いています。
（２）VP20用接続ソケットを現地手配してください。

適用機種 GRP1123M8, 1403M8
GRP1123M8D, 1403M8D

形式	GR	パネル	R-PNBC-47WB	
発行者	小林	名称	室内機外形図（OUTLINE）	
091113	図番 PJR002Z280	訂符 A	葉別 1/1	