据付スペース

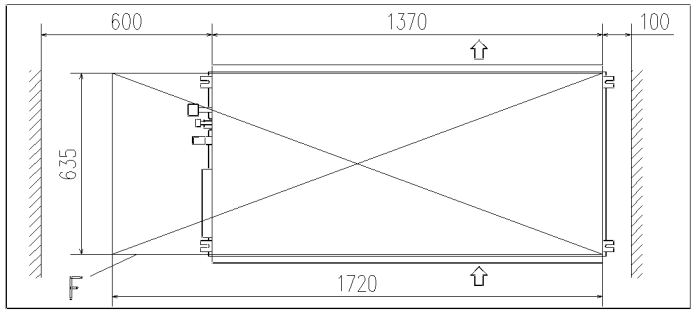

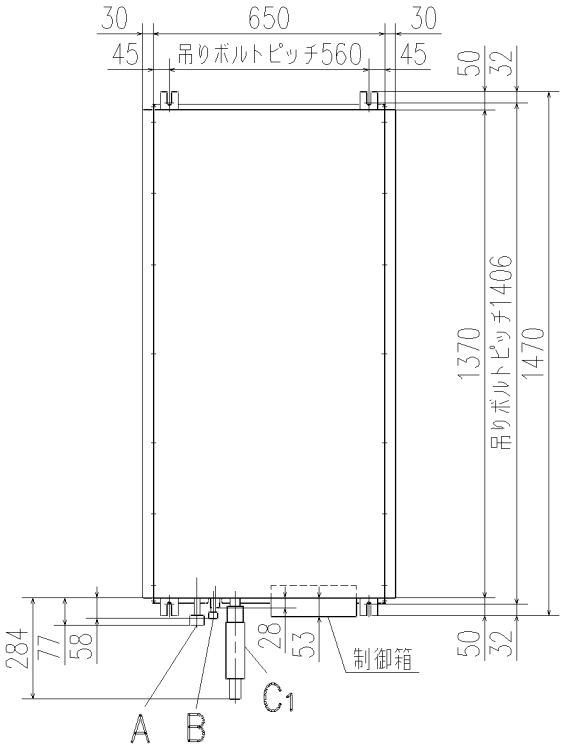

記号	内	容
A	冷媒ガス側配管	φ15.88（フレア）
B	冷媒液側配管	φ9.52 （フレア）
C1	ドレン配管接続口	VP20 注（2）
C2	ドレン自然排水用	VP20
D	電源取入口	
E	吊りボルト	M10
F	点検口	（635X1720）

リモコン（別売品）

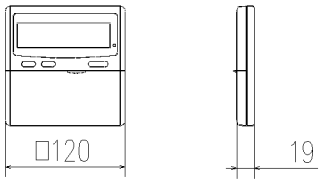

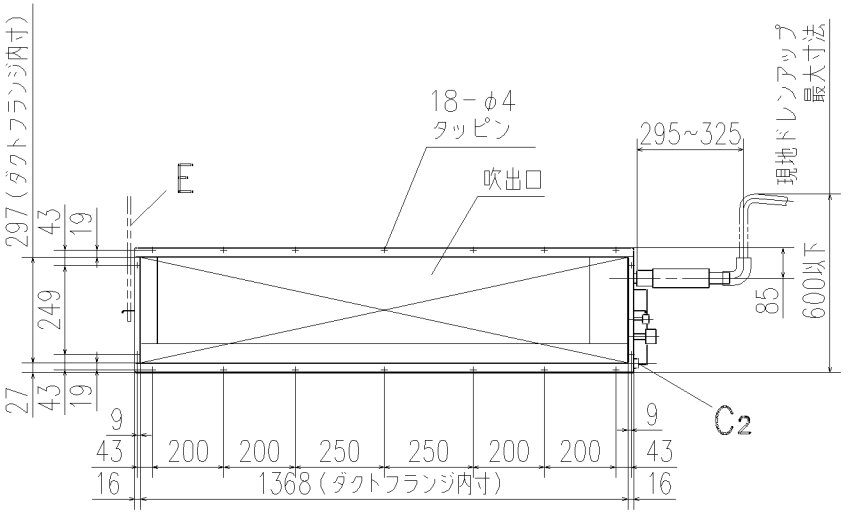

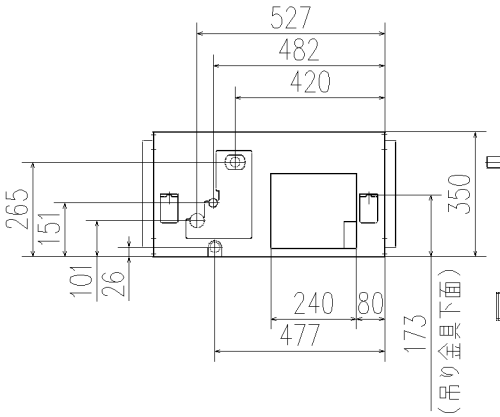

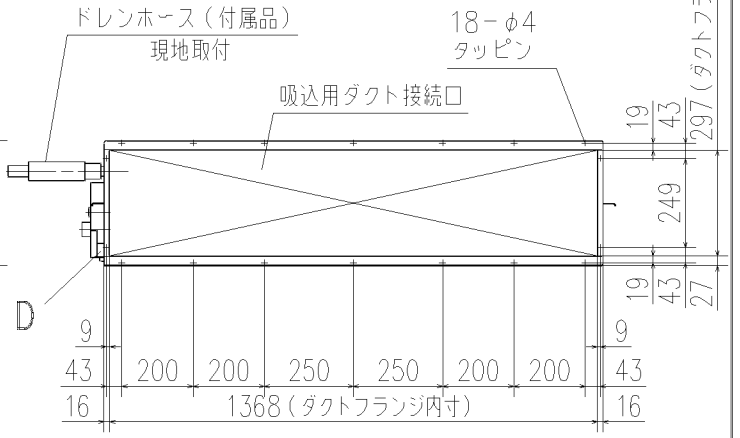

注（1）装置銘板は制御箱蓋に付いています。
（2）VP20用接続ソケットを現地手配してください。

適用機種	GUP903M8, 1123M8, 1403M8
形式	GU
発行者	笠原 080110
名称	室内機外形図（OUTLINE）
図番	PJD001Z235
訂符	A
葉別	1/1