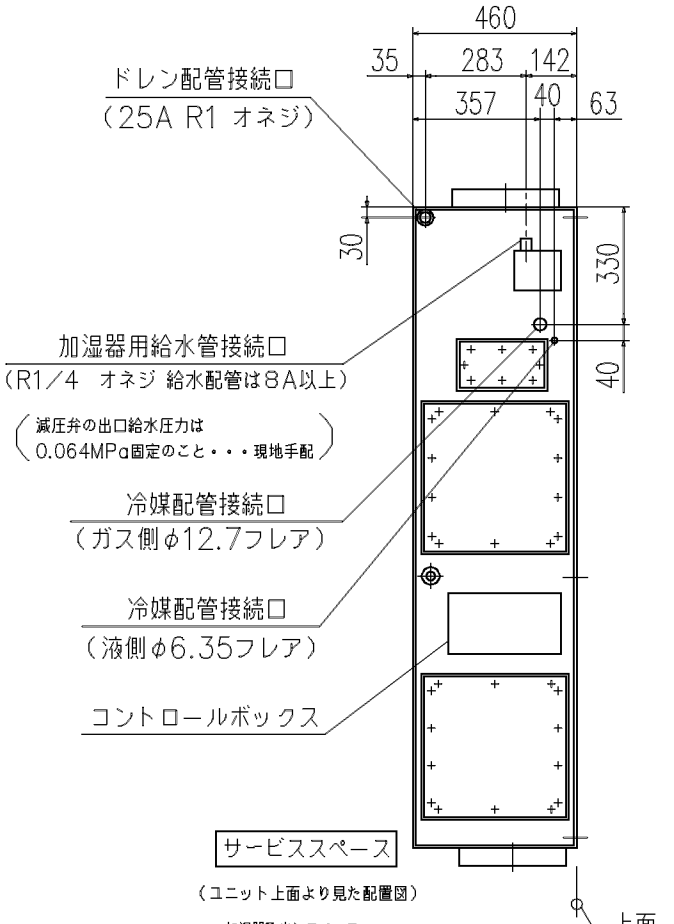

（ユニット上面より見た配置図）

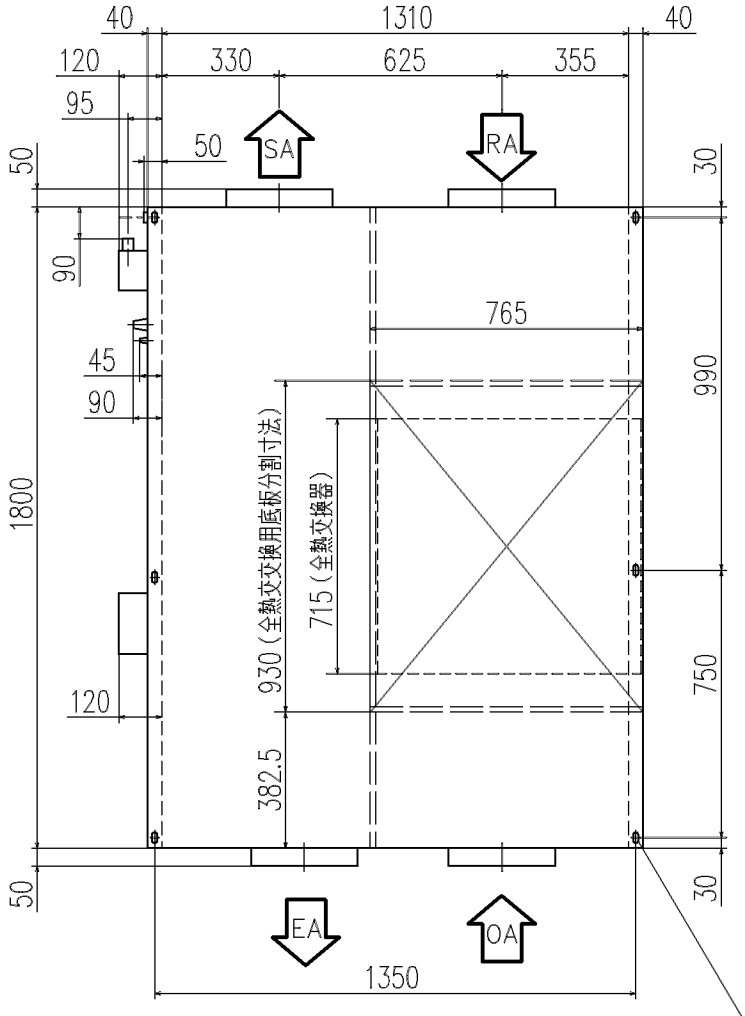

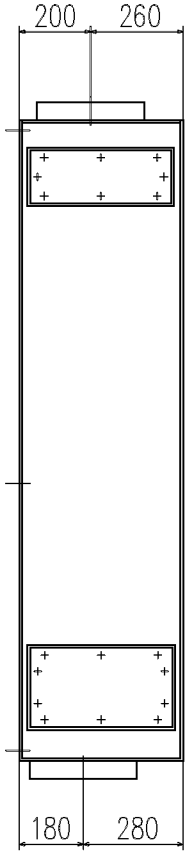

リモコン（別売品）

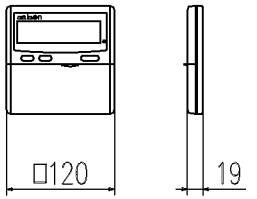

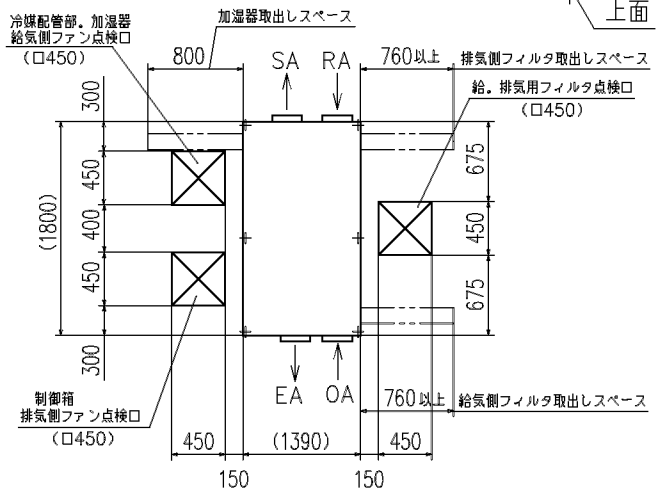

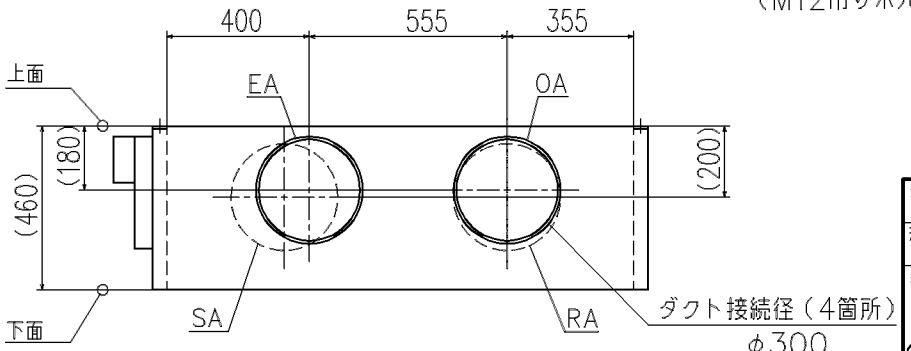

適用機種	GAFP10003M8
形式	GAF
発行者	佐々倉
名称	外形図（OUTLINE）
図番	PCH000Z335
訂符	
葉別	1/1
080303	