MITSUBISHI HEAVY INDUSTRIES THERMAL SYSTEMS

記号	内　　容	
A	冷媒液配管（フレア）	φ9.52
B	冷媒ガス配管（フレア）	φ15.88
C	ドレン排水口	PT1−25A
D	加湿器給水口	PT1／2−15A
E	電源取入口	
F	静圧調節器ボックス	

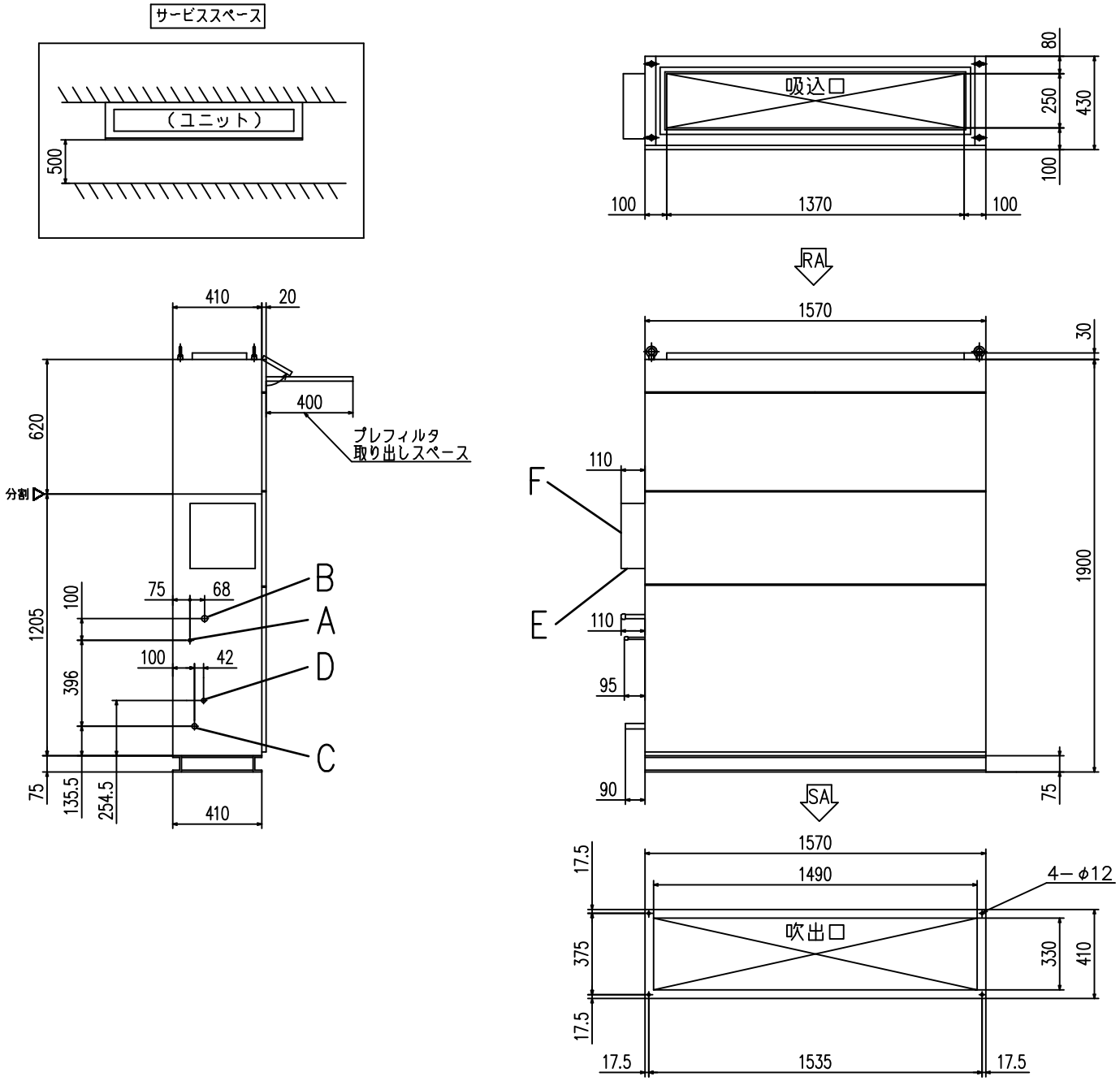

適用機種	GAUP1402, 1602M7N-LA
形　式	GAUP-M7N
発行者	加藤 190208
名　称	室内機外形図（OUTLINE）
図　番	MPC000Z716
訂符	A
葉別	1/1