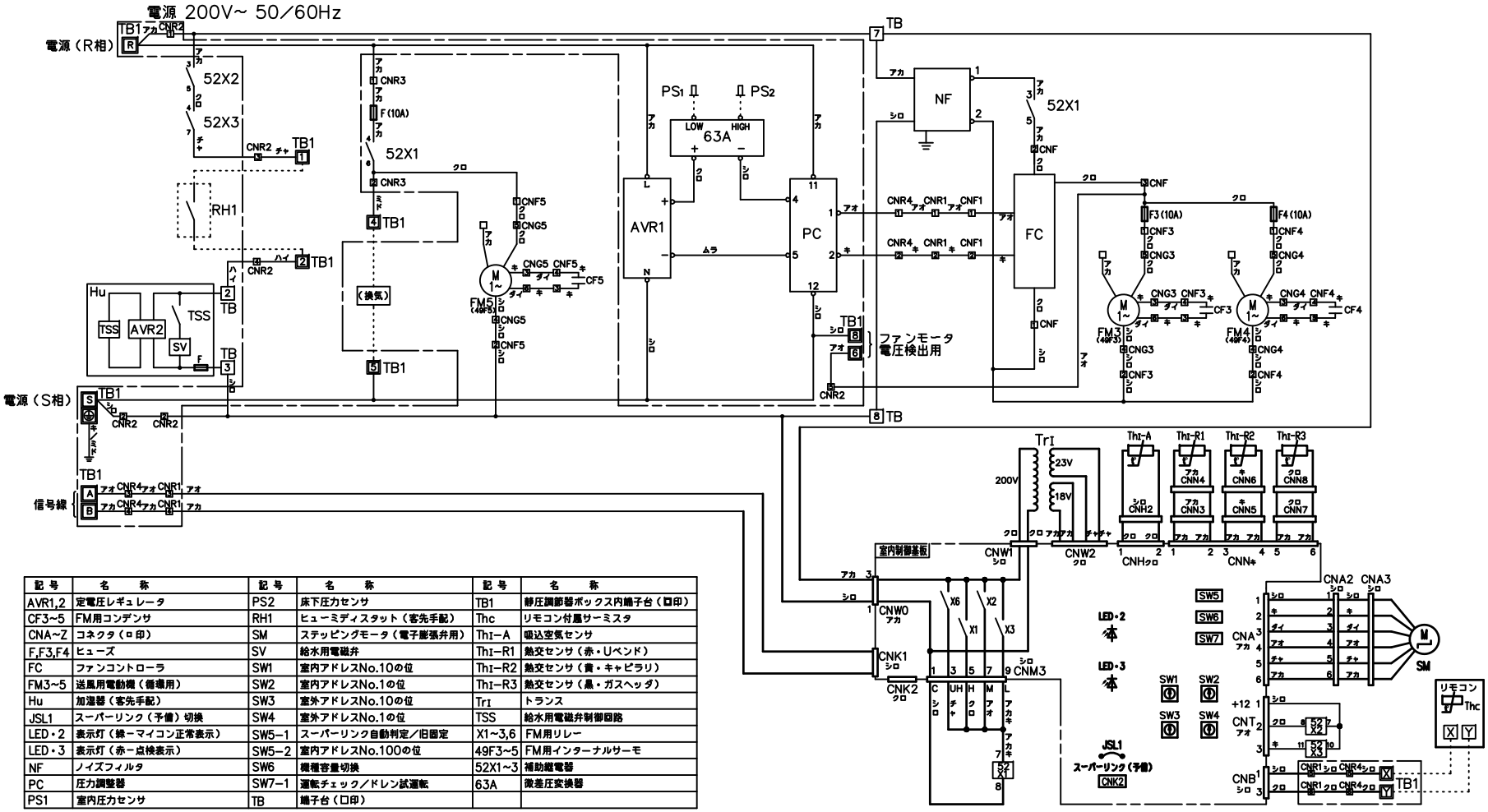


| 記号 | 名称 | 記号 | 名称 | 記号 | 名称 |
|---|---|---|---|---|---|
| AVR1,2 | 定電圧レギュレータ | PS2 | 床下圧力センサ | TB1 | 静圧調節器ボックス内端子台（口印） |
| CF3~5 | FM用コンデンサ | RH1 | ヒューミディスタット（客先手配） | Thc | リモコン付属サーミスタ |
| CNA~Z | コネクタ（ロ印） | SM | ステッピングモータ（電子膨張弁用） | Th1-A | 吸込空気センサ |
| F,F3,F4 | ヒューズ | SV | 給水用電磁弁 | Th1-R1 | 熱交センサ（赤・Uベンド） |
| FC | ファンコントローラ | SW1 | 室内アドレスNo.10の位 | Th1-R2 | 熱交センサ（黄・キャピラリ） |
| FM3~5 | 送風用電動機（低騒用） | SW2 | 室内アドレスNo.1の位 | Th1-R3 | 熱交センサ（黒・ガスヘッダ） |
| Hu | 加湿器（客先手配） | SW3 | 室外アドレスNo.10の位 | Tr1 | トランス |
| JSL1 | スーパーリンク（予備）切換 | SW4 | 室外アドレスNo.1の位 | TSS | 給水用電磁弁制御回路 |
| LED・2 | 表示灯（緑ーマイコン正常表示） | SW5-1 | スーパーリンク自動判定／旧固定 | X1~3,6 | FM用リレー |
| LED・3 | 表示灯（赤ー点検表示） | SW5-2 | 室内アドレスNo.100の位 | 49F3~5 | FM用インターナルサーモ |
| NF | ノイズフィルタ | SW6 | 機種容量切換 | 52X1~3 | 補助継電器 |
| PC | 圧力調整器 | SW7-1 | 運転チェック／ドレン試運転 | 63A | 微差圧変換器 |
| PS1 | 室内圧力センサ | TB | 端子台（口印） | | |

記事 1.本図は、室内ユニットの回路のみ示します。
2.[　　]内は静圧調節器ボックス部（側板取付）を示します。
3.－－－－は現地配線を示します。
4.TBの[A],[B]は信号線用端子台（5V）です。
5.室内外接続線（信号線）及び室内ユニット間接続線（信号線）は0.75~2mm² X2心を使用してください。
6.リモコン配線は0.3mm² X2心を使用してください。
延長距離が100mを超える場合の仕様についてはリモコン<納入仕様書>をご覧ください。
7.リモコン配線、信号線は電源線や他の動力線と並行配列しないでください。

| | |
|---|---|
| 適用機種 | GAUP2242,2802M7N-RA,LA |
| 形式 | GAUP-M7N |
| 発行者 | 加藤 |
| 名称 | 配線図 |
| 図番 | MPC000Z720 |
| 訂符 | A |
| 葉別 | 1/1 |
| 181109 | |