室外ユニット外形図

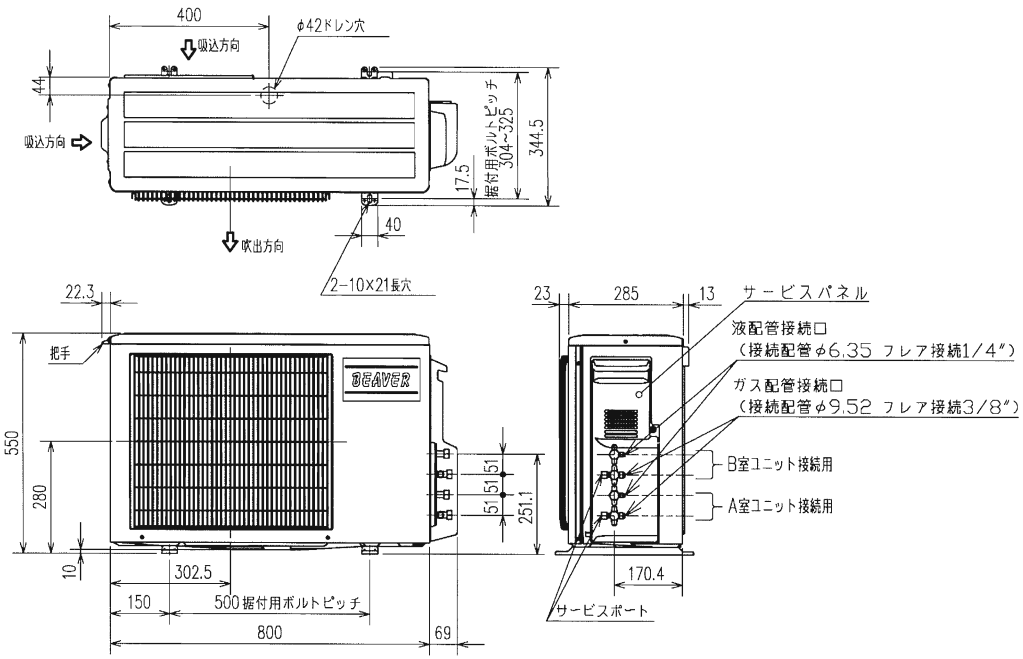

＊接続可能な室内ユニットは下記の表を参照してください。

形	名
SKP25MH2-W	STP25MH2
SKP40MH2-W	STP40MH2

室外ユニットの周囲必要空間

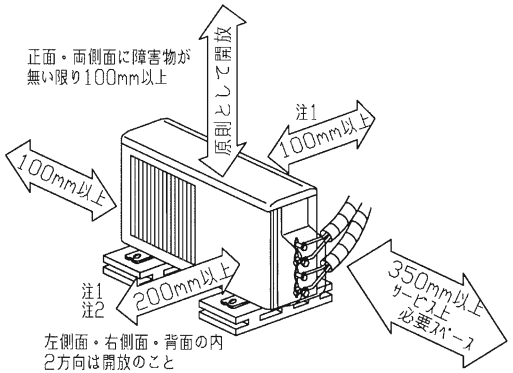

室外ユニットの据付上最小のスペース

注1）風通しが悪くショートサイクルが起きやすい場合は、冷暖房能力及び消費電力が10%程度悪化する場合があります。
吹出ガイド（別売部品）を付けると、冷暖房能力及び消費電力の改善が図れます。

注2）壁に向けて吹き出すと壁が汚れる場合があります。

機外配線要領

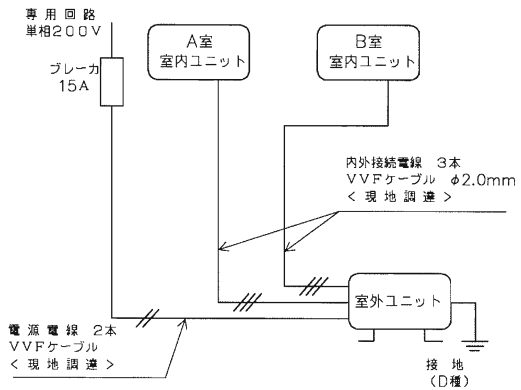

仕様表 50Hz・60Hz共通

形名				SCP60MH2,SCP60MH2A
性能（2台運転時）	冷房	冷房能力	kW	6.0 (0.9~7.3)
		定格消費電力	W	1,740 (190~2,370)
		運転電流	A	9.2
		力率	%	95
		始動電流	A	9.2
	暖房	暖房能力	kW	7.0 (0.9~8.4)
		定格消費電力	W	1,740 (190~2,480)
		低温能力	kW	6.1
		低温消費電力	W	2,190
		運転電流	A	9.2 (最大15.0)
		力率	%	95
		始動電流	A	9.2
製品	電源		単相・200V・50Hz/60Hz	
	外形寸法<HXWXD>		mm	550×800 (+69) ×285
	外装色（マンセル）		−	アイボリー (3.0Y 7.8/1.1)
	圧縮機	形式×個数	−	全密閉×1
		呼称出力	W	1,600
		始動方式	−	直入
	送風機（形式×個数）		−	プロペラファン×1
	風量		m^3/h	(冷房) 1,975 (暖房) 2,315
	運転音 <2台運転時>		dB	(冷房) 49 (暖房) 53
	送風機用電動機出力		W	50
	送風機用保護装置		−	電圧電流検知・回転速度検知
	クランクケースヒータ		W	−
	製品質量		kg	39
	冷媒（種類，封入量）		kg	R−410A, 1.30
	延長配管	液管外径	mm	φ6.35 (1/4")
		ガス管外径	mm	φ9.52 (3/8")
	配管制限	配管総実長	m	30 (チャージレス 20)
		各室内・外ユニット間総実長	m	20
		室内・外ユニット間高低差	m	15 ※
		室内ユニット間高低差	m	15

1. 運転特性は JIS C 9612 の条件で運転した場合の数値です。
   定格冷房能力（室内側: 27.0℃ [DB] ,19.0℃ [WB] ,外気温度: 35.0℃ [DB] ,24.0℃ [WB] ）
   定格暖房能力<標準>（室内側: 20.0℃ [DB] ,外気温度: 7.0℃ [DB] ,6.0℃ [WB] ）
   <低温>（室内側: 20.0℃ [DB] ,外気温度: 2.0℃ [DB] ,1.0℃ [WB] ）
   延長配管5m（相当長）,高低差0m
2. 運転音測定条件：無響室，Aスケール，JIS C 9612 によります。
3. 定格消費電力、低温消費電力、運転電流、力率の値は、定格運転時の値です。
4. 室内ユニットの組合せにより、システムの能力が変化しますので詳細の能力値は、「商品総合技術資料」を参照してください。
5. 本仕様書は予告なく変更することがあります。
6. 指定なき数字の単位は、mmとします。

※ 室外ユニットより下方の室内ユニットは10m

形式	SCP60MH2		
発行者	鈴木	名称	仕様書
06.410	図番 RRC000Z024	訂符 A	葉別 1/1