外形図（室内ユニット）

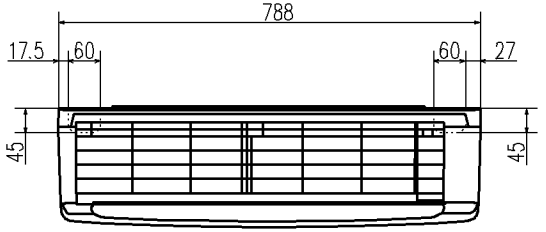

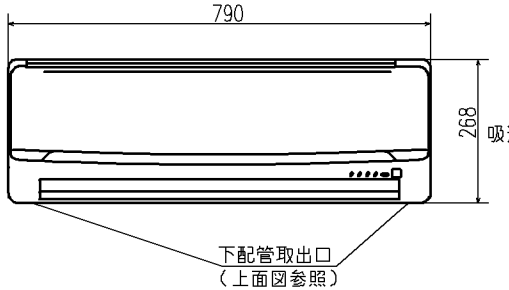

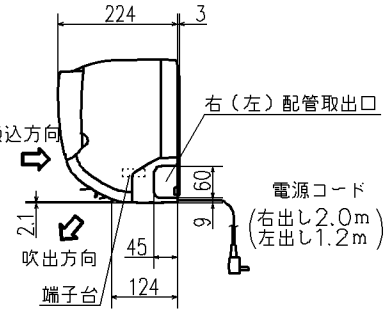

外形図（リモコン）

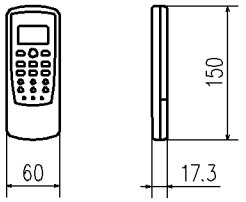

据付スペース（室内ユニット）正面図

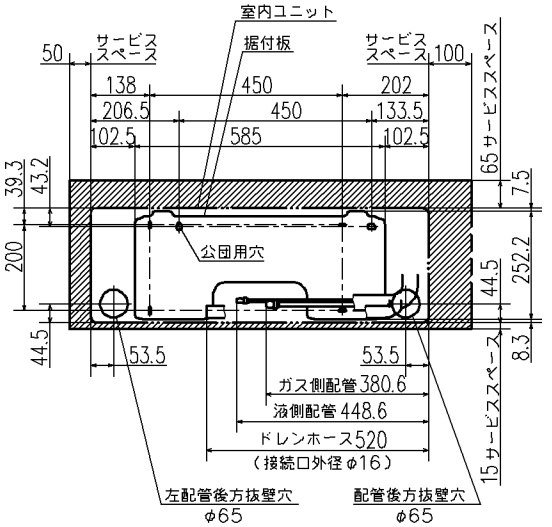

要目表			
名称		三菱重工ルームエアコン	
形式		室内ユニット	室外ユニット
		SRK28ZJ-W	SRC28ZJ-S
電源		単相100V・50／60Hz	
機能		冷房・ヒートポンプ暖房兼用・サーマルドライ	
能力kW	冷房	2.8（0.6～3.2）	
	暖房 標準	3.2（0.6～4.8）	
	暖房 低温	3.5	
運転電流 A		冷 6.8	暖（標）6.8（15.0）
消費電力 W		冷 615	暖（標）610
		暖（低）1050	
力率 %		冷 90	暖（標） 90
始動電流 A		6.8	
外形寸法（高×幅×奥）mm		268x790x224	540x780x290
製品質量 kg		8.5	33
冷凍装置 圧縮機出力 W		――	750
冷凍装置 熱交換器		クロスフィン形	クロスフィン形
冷凍装置 冷媒制御器		――	電子膨張弁
冷凍装置 冷媒・封入量 kg		R-410A・0.85	
送風機出力 W		34	24
風量 m³/min	冷房	13.5	31.5
	暖房	14.7	23
運転音 dB（A）	冷房	48	45
	暖房	48	43

備考
1 性能はJIS C 9612に基く。
2 運転電流の（　）内数値は最大電流を示す。
3 カラーは右表に示す。
4 能力の（　）内数値は最小～最大の能力を示す。

	カラー
W	ホワイト

外形図（室外ユニット）

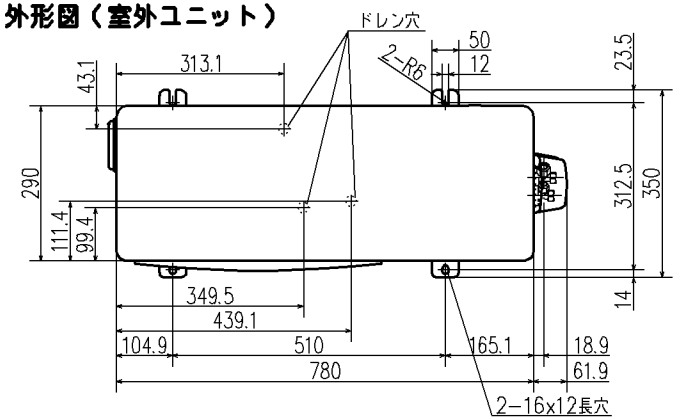

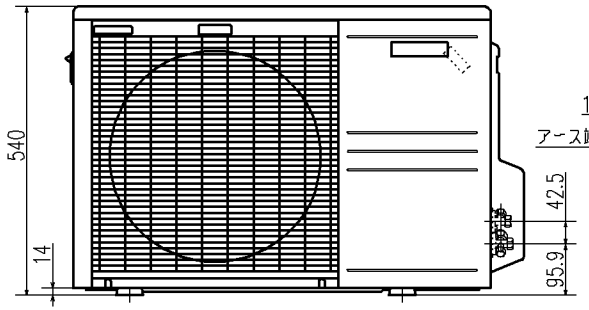

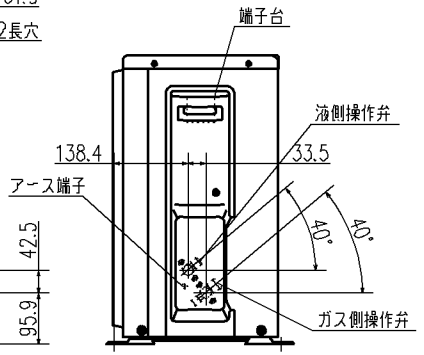

据付スペース（室外ユニット）

平地置の場合(四面障壁不可)

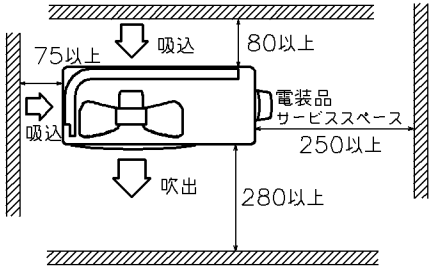

ベランダ吊りの場合

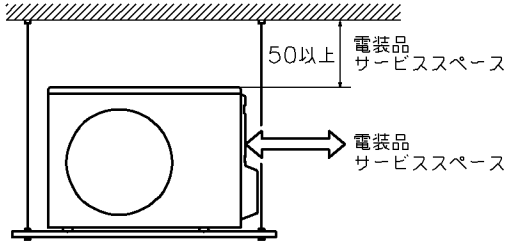

配管接続図（フレア接続）

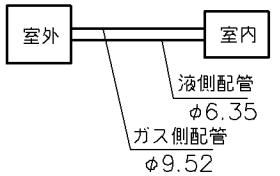

配管長許容値		
配管長		15m以内
高低差	室外機下方	10m以内
	室外機上方	10m以内

配線接続図

注1）アースは室内、室外いずれかで必ず取ってください。

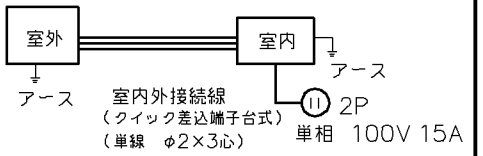

形式	SRC28ZJ-S	
発行者 伊藤 080724	名称 仕様書	
	図番 RKX000Z334	訂符 / 葉別 1/1