外形図（室内ユニット）

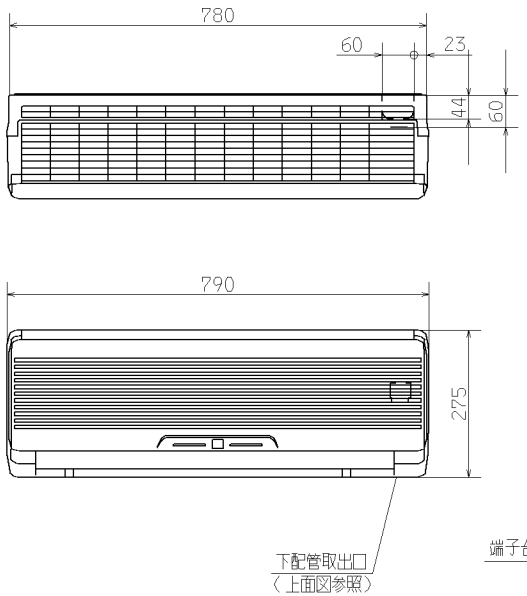

外形図（リモコン）

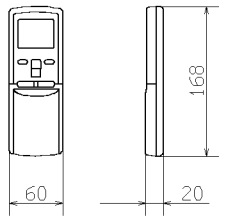

据付スペース（室内ユニット）

正面図

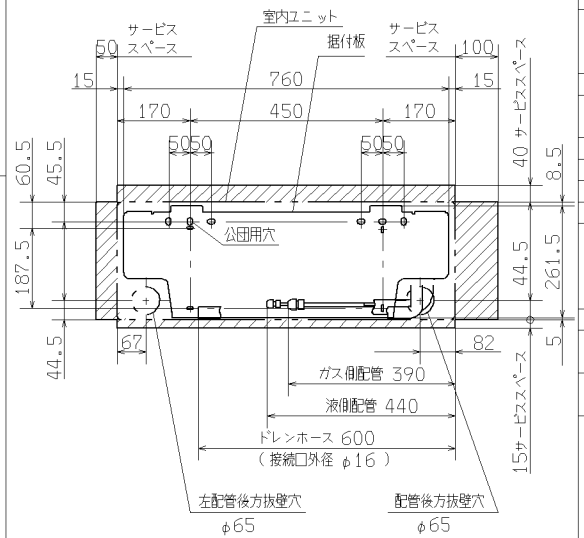

要		目	表
名称		三菱重工ルームエアコン	
形式		室内ユニット	室外ユニット
		SRK25BZ-W(N)	SRC25BZ
電源		単相100V・50/60Hz	
機能		冷房・ヒートポンプ暖房兼用・サーマルドライ	
能力kW	冷房	2.5(0.9~3.0)	
	暖房 標準	3.6(0.9~4.7)	
	暖房 低温	3.3	
運転電流 A		冷 6.8 暖(標) 10.3	
消費電力 W		冷 620 暖(標) 930	
		暖(低)1280	
力率 %		冷 91 暖(標) 90	
始動電流 A		10.3	
外形寸法(高×幅×奥) mm		275×790×189	595×720×290
製品質量 kg		8	33
冷凍装置 圧縮機出力 W		———	750
冷凍装置 熱交換器		クロスフィン形	クロスフィン形
冷凍装置 冷媒制御器		———	キャピラリーチューブ
冷凍装置 冷媒・封入量 kg		R-22・0.92(含エアパージ分0.05)	
送風機出力 W		18	18
風量 m³/min	冷房	7.2	21
	暖房	8.6	21
運転音 dB(A)	冷房	37	41
	暖房	39	42

備考
1 性能はJIS C 9612に基く。
2 運転電流の（　）内数値は最大電流を示す。
3 カラーは右表に示す。
4 能力の（　）内数値は最小～最大の能力を示す。

	カラー
W	ホワイト
N	シャンパンゴールド

外形図（室外ユニット）

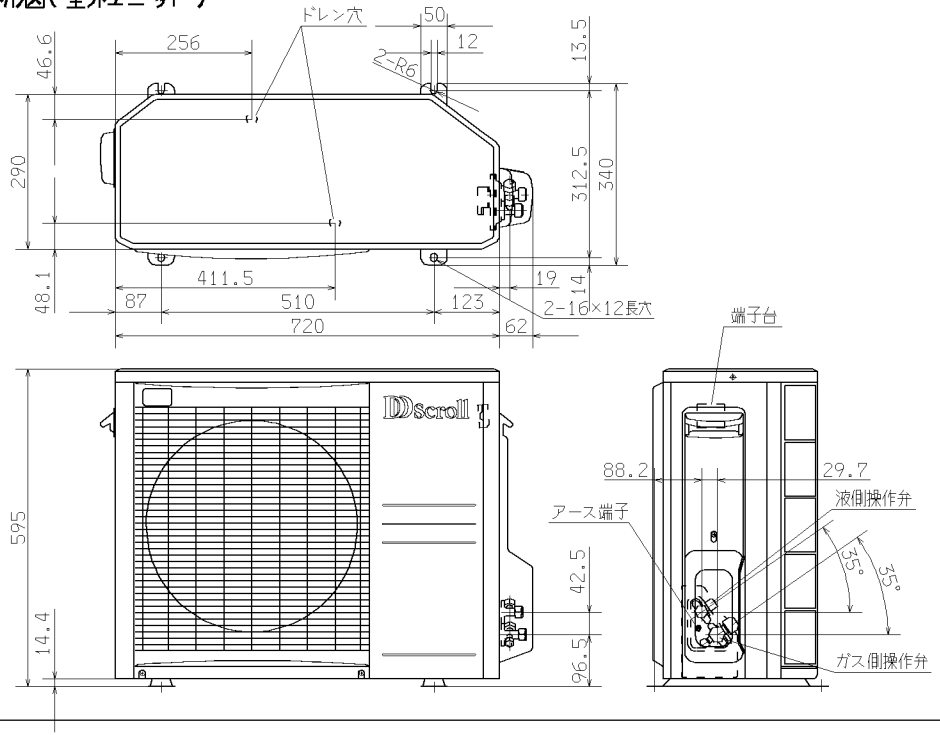

据付スペース（室外ユニット）

平地置の場合

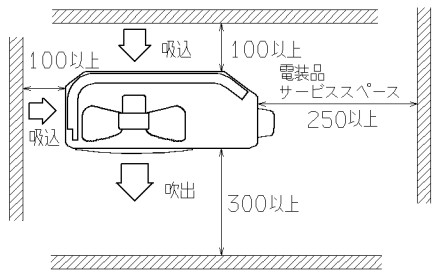

ベランダ吊りの場合

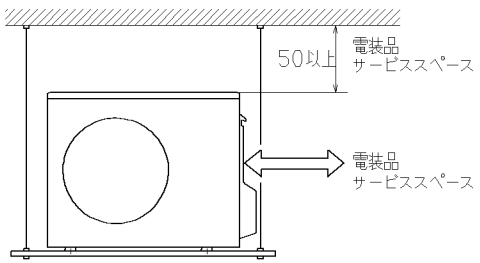

配管接続図（フレア接続）

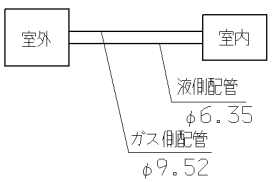

配管長許容値		
配管長		15m以内
高低差	室外機下方	8m以内
	室外機上方	5m以内

配線接続図

注1）アースは必ず取ってください。

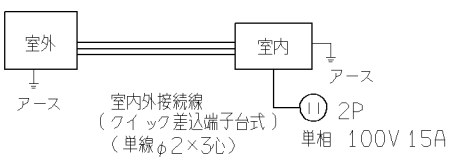

形式 SRK25BZ			
発行者 小島	名称 仕様書		
00 128	図番 RKS000Z412	訂符 A	葉別 1/1