外形図（室内ユニット）

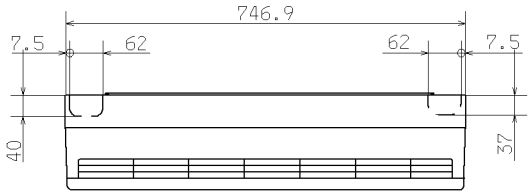

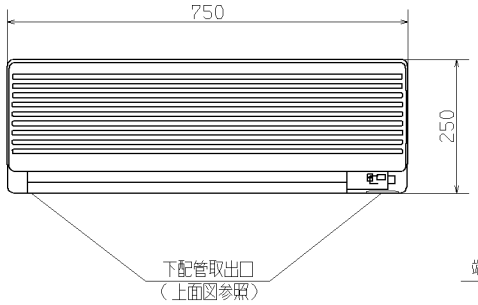

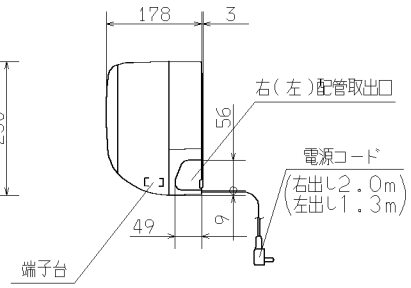

外形図（リモコン）

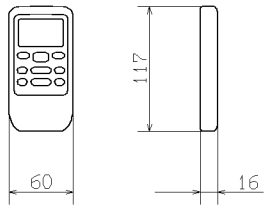

据付スペース（室内ユニット）

正面図

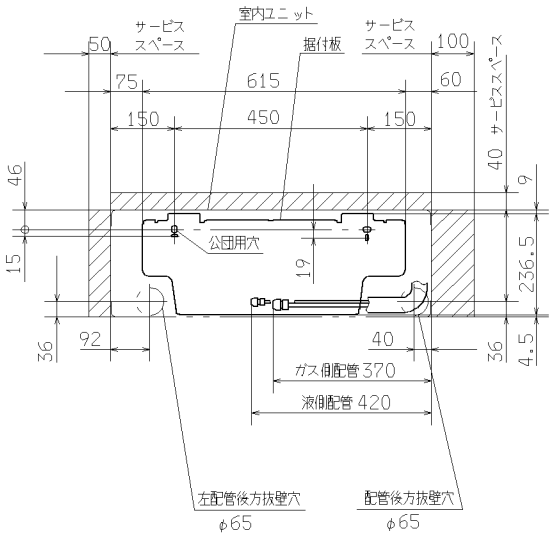

要目表			
名称		三菱重工ルームエアコン	
形式		室内ユニット	室外ユニット
		SRK25BP-W	SRC25BP
電源		単相100V・50/60Hz	
機能		冷房・ヒートポンプ暖房兼用・サーマルドライ	
能力kW	冷房	2.5(0.9~2.9)	
	暖房 標準	3.4(0.9~4.0)	
	暖房 低温	2.9	
運転電流 A		冷 11.0 暖(標)13.9	
消費電力 W		冷 990 暖(標)1170	
		暖(低)1195	
力率 %		冷 90 暖(標) 90	
始動電流 A		13.9	
外形寸法(高×幅×奥) mm		250×750×178	540×645×245
製品質量 kg		7.5	28
冷凍 圧縮機出力 W		――	600
冷凍 熱交換器		クロスフィン形	クロスフィン形
装置 冷媒制御器		――	キャピラリーチューブ
装置 冷媒・封入量 kg		R-22・0.67	
送風機出力 W		18	20
風量 m³/min	冷房	7.0	21
	暖房	7.5	21
運転音 dB(A)	冷房	36	44
	暖房	39	44

備考
1 性能はJIS C 9612に基く。
2 運転電流の（　）内数値は最大電流を示す。
3 カラーは右表に示す。
4 能力の（　）内数値は最小～最大の能力を示す。

	カラー
W	ホワイト

外形図（室外ユニット）

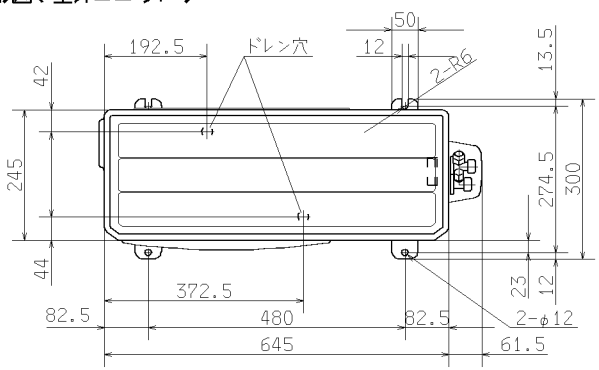

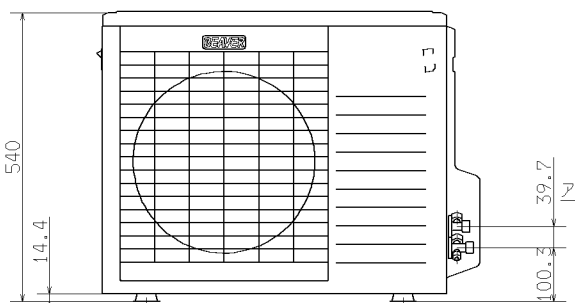

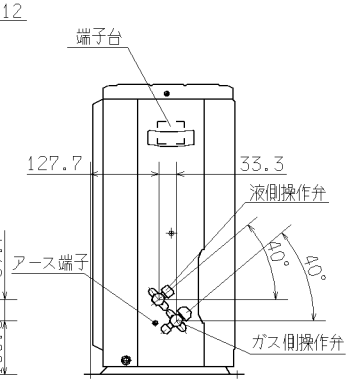

据付スペース（室外ユニット）

平地置の場合

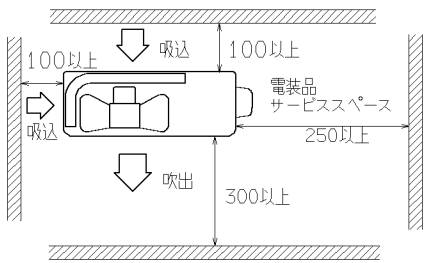

ベランダ吊りの場合

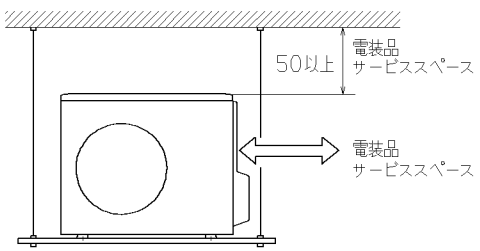

配管接続図（フレア接続）

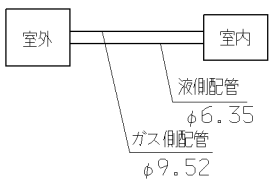

配管長許容値		
配管長		15m以内
高低差	室外機下方	5m以内
	室外機上方	5m以内

配線接続図

注1)アースは必ず取ってください。

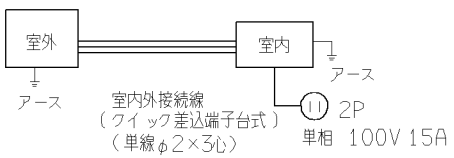

形式 SRK25BP			
発行者 小島 99 916	名称 仕様書		
	図番 RKS000Z517	訂	符	葉別 1/1