外形図（室内ユニット）

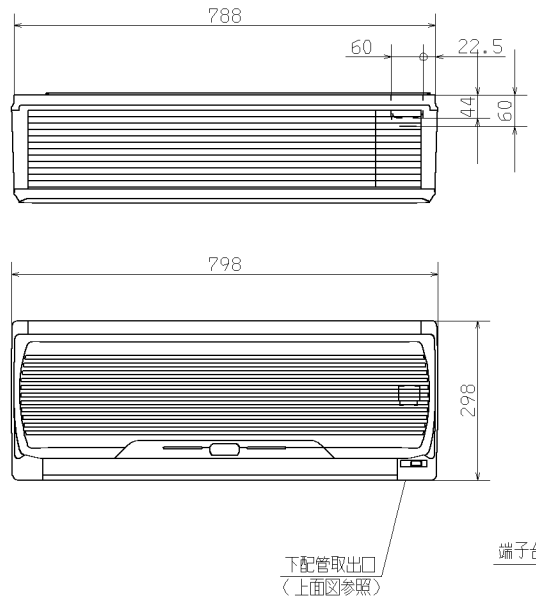

外形図（リモコン）

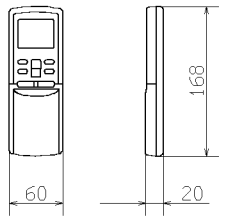

据付スペース（室内ユニット）

正面図

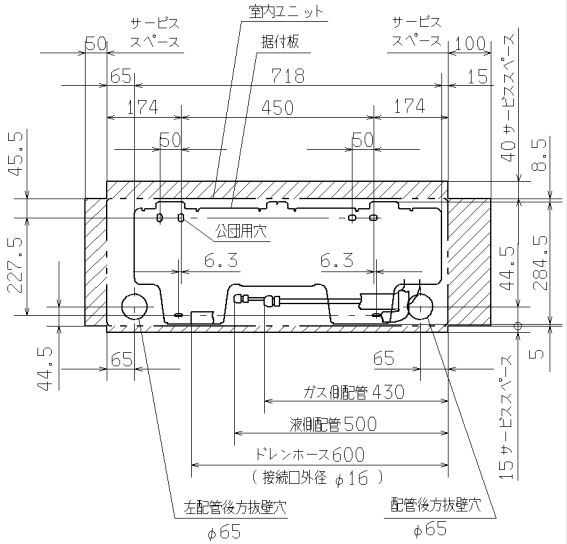

要目表

		室内ユニット	室外ユニット
名称		三菱重工ルームエアコン	
形式		SRK28BSV-W(N)	SRC28BSV
電源		単相100V・50/60Hz	
機能		冷房・ヒートポンプ暖房兼用・サーマルドライ	
能力kW	冷房	2.8(0.9~3.6)	
	暖房 標準	4.0(0.9~6.9)	
	暖房 低温	5.0	
運転電流 A		冷 6.1 暖(標) 7.9	
消費電力 W		冷 565 暖(標) 775	
		暖(低) 1490	
力率 %		冷 92 暖(標) 98	
始動電流 A		7.9	
外形寸法(高×幅×奥) mm		298×798×203	595×720×290
製品質量 kg		10	36
冷凍 圧縮機出力 W		――	750
冷凍 熱交換器		クロスフィン形	クロスフィン形
装置 冷媒制御器		――	電子膨張弁
装置 冷媒・封入量 kg		R-410・1.20	
送風機出力 W		26	24
風量 m³/min	冷房	10	23
	暖房	11	23
運転音 dB(A)	冷房	39	40
	暖房	42	43

備考
1 性能はJIS C 9612に基く。
2 運転電流の（　）内数値は最大電流を示す。
3 カラーは右表に示す。
4 能力の（　）内数値は最小～最大の能力を示す。

	カラー
W	ホワイト
N	シャンパンゴールド

外形図（室外ユニット）

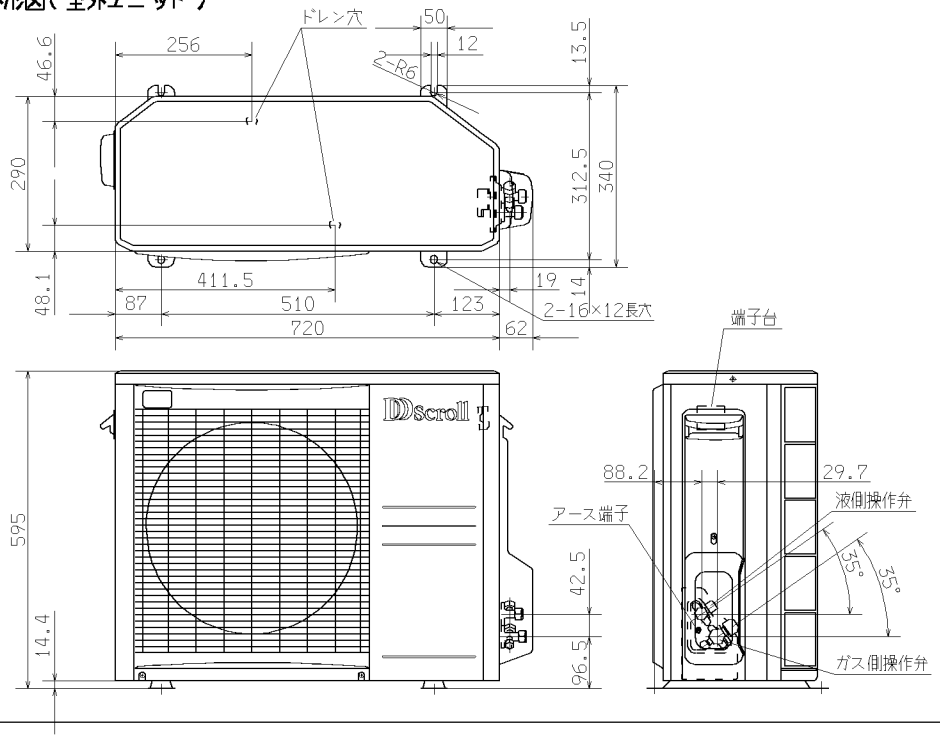

据付スペース（室外ユニット）

平地置の場合

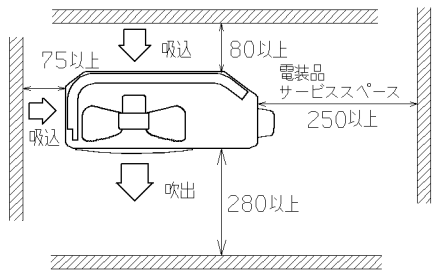

ベランダ吊りの場合

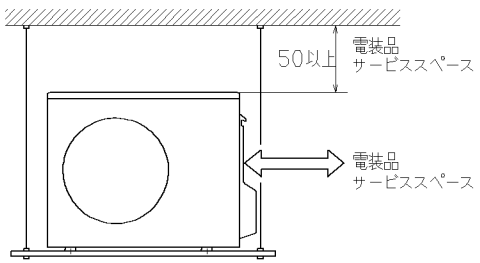

配管接続図（フレア接続）

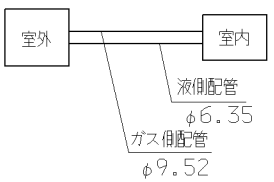

配管長許容値		
配管長		15m以内
高低差	室外機下方	8m以内
	室外機上方	5m以内

配線接続図

注1）アースは必ず取ってください。

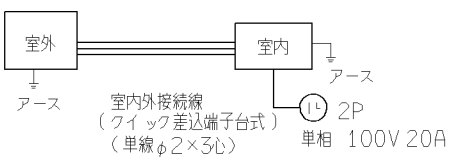

形式 SRK28BSV			
発行者 小島 991020	名称 仕様書		
	図番 RKS000Z603	訂符 B	葉別 1/1