外形図（室内ユニット）

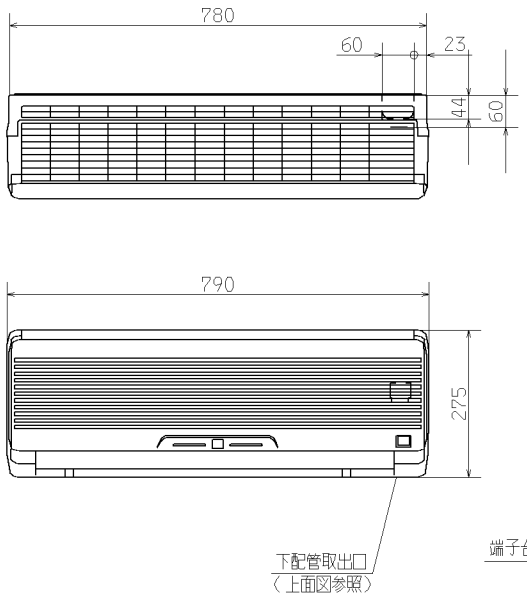

外形図（リモコン）

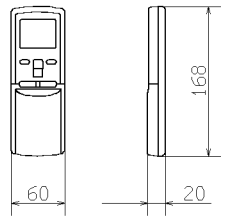

据付スペース（室内ユニット）

正面図

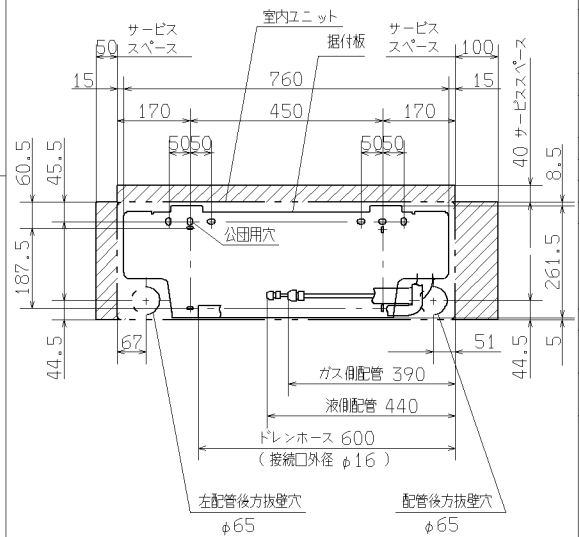

要		目	表
名称		三菱重工ルームエアコン	
形式		室内ユニット	室外ユニット
		SRK50AKFA-W	SRC50AKFA
電源		単相200V・50/60Hz	
機能		冷房・ヒートポンプ暖房兼用・サーマルドライ	
能力kW	冷房	5.0(0.9~5.6)	
	暖房 標準	6.7(0.9~7.9)	
	暖房 低温	5.7	
運転電流 A		冷 11.2 暖(標) 12.1	
消費電力 W		冷 2220 暖(標) 2400	
		暖(低)2255	
力率 %		冷 99 暖(標) 99	
始動電流 A		12.1	
外形寸法(高×幅×奥) mm		275×790×189	595×720×290
製品質量 kg		9	36
冷凍 圧縮機出力 W		———	1500
冷凍 熱交換器		クロスフィン形	クロスフィン形
装置 冷媒制御器		———	電子膨張弁
装置 冷媒・封入量 kg		R-22・1.25(含エアパージ分0.05)	
送風機出力 W		26	35
風量 m³/min	冷房	10	26
	暖房	10.5	30
運転音 dB(A)	冷房	43	47
	暖房	43	48

備考
1 性能はJIS C 9612に基く。
2 運転電流の（　）内数値は最大電流を示す。
3 カラーは右表に示す。
4 能力の（　）内数値は最小～最大の能力を示す。

	カラー
W	ホワイト

外形図（室外ユニット）

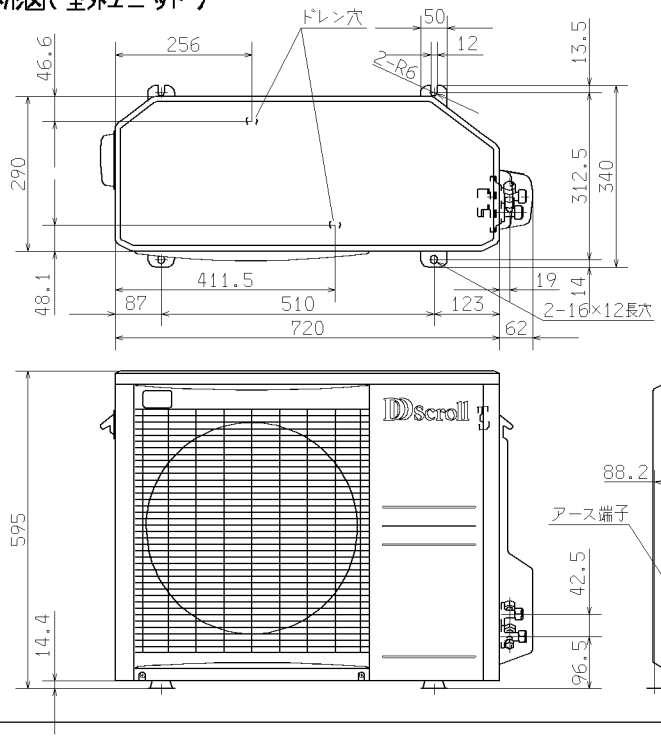

据付スペース（室外ユニット）

平地置の場合

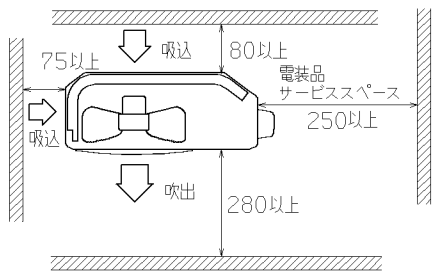

ベランダ吊りの場合

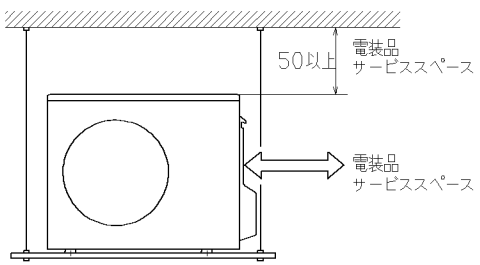

配管接続図（フレア接続）

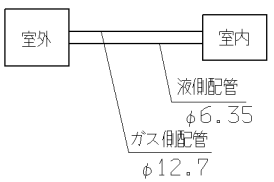

配管長許容値		
配管長		25m以内
高低差	室外機下方	15m以内
	室外機上方	15m以内

配線接続図

注1）アースは室内、室外いずれかで必ず取ってください。

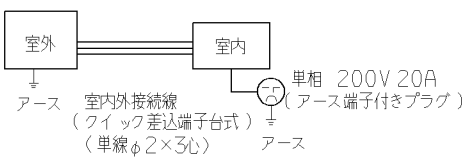

形式 SRK50AKFA		
発行者 小島 991213	名称 仕様書	
	図番 RKS000Z218	訂 符 / 葉別 1/1