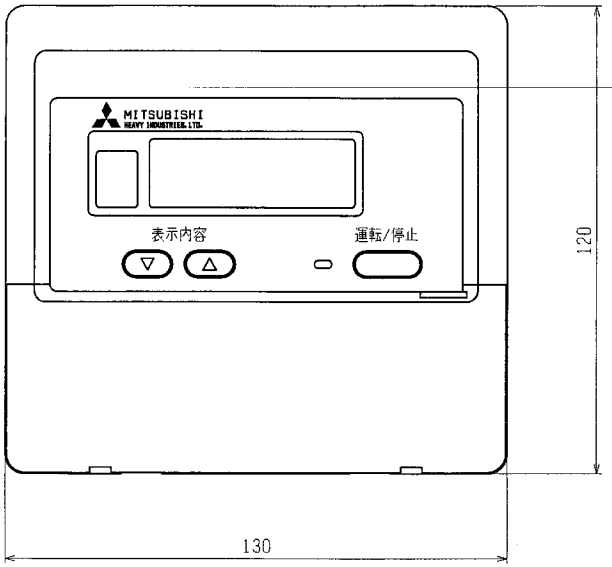

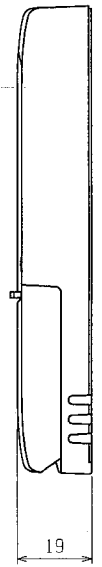

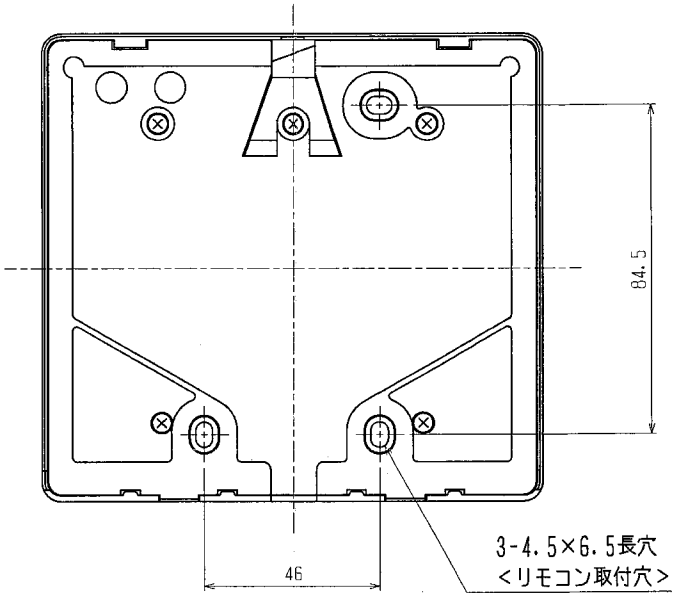

操作パネル開放状態

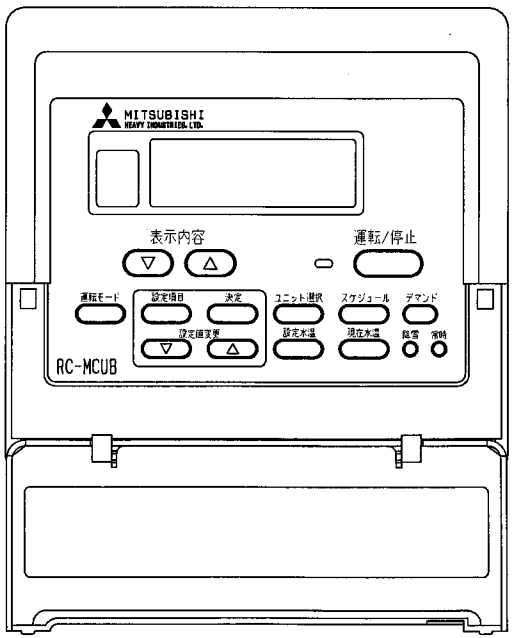

外観色：ホワイトグレー
（マンセル4.48Y7.92/0.66 近似色）

注1．運転／停止、運転モード、除雪、常時、デマンドのボタンはチリングユニット側で無電圧接点入力またはDC24Vパルス入力に設定されている場合、操作無効となります。
（表示は一時的に変わりますがしばらくすると元に戻ります）

注．製品の仕様は改良のため、予告なく変更する場合があります。

	作成日付 ISSUED	改定日付 REVISED	TITLE リモコン外形図 RC-MCUB		
DIM. mm					
SCALE NTS	三菱重工業株式會社		DRW. NO.	REV.	PAGE 1/1