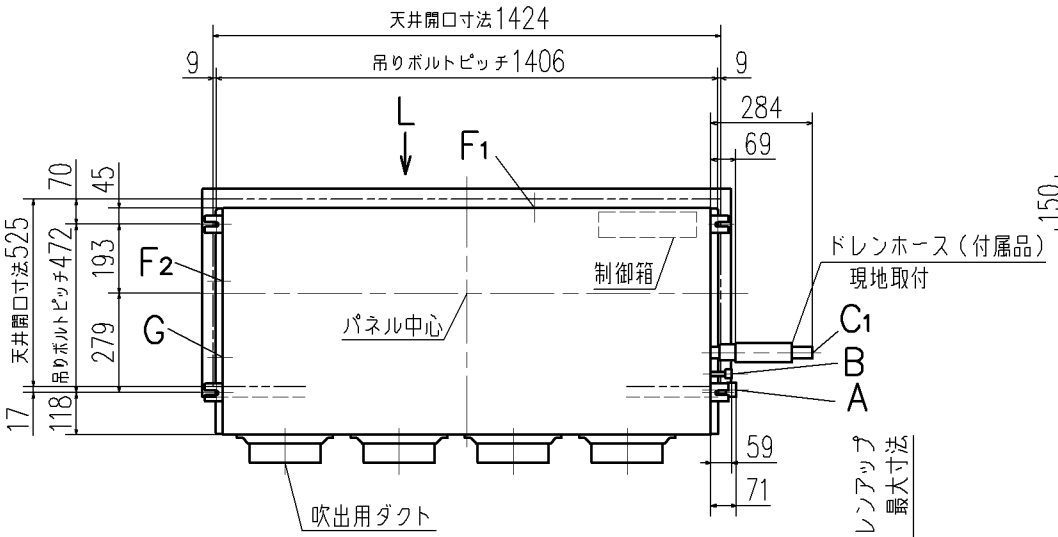

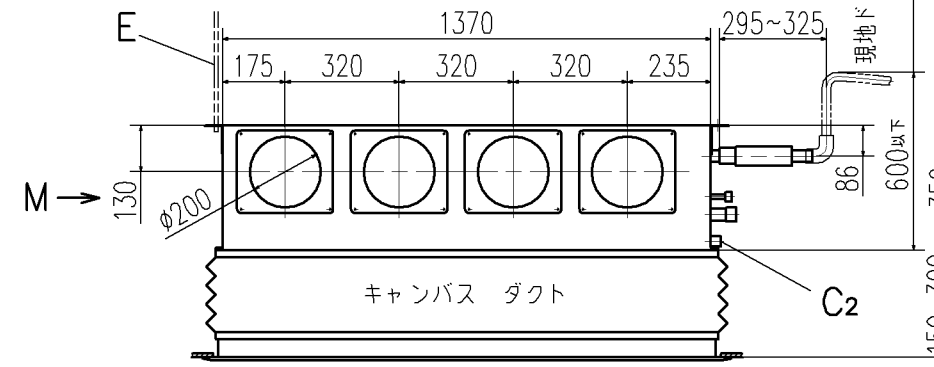

パネル

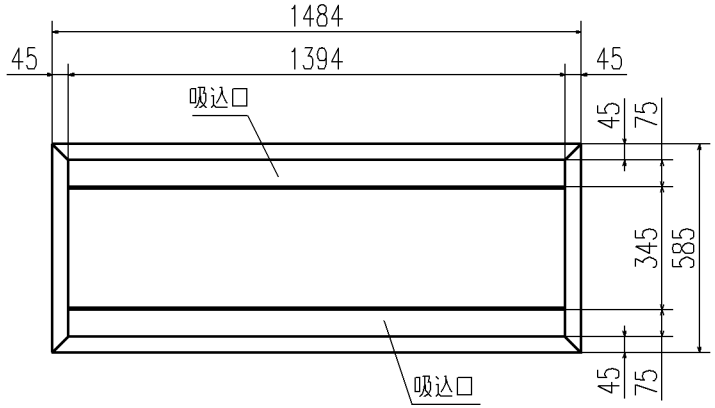

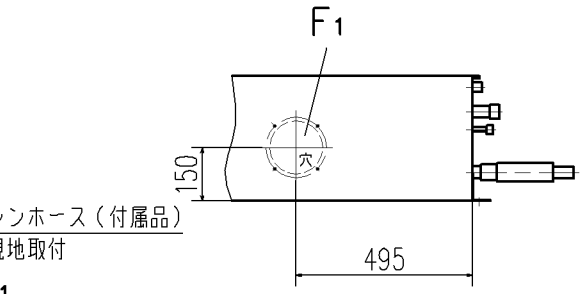

L視

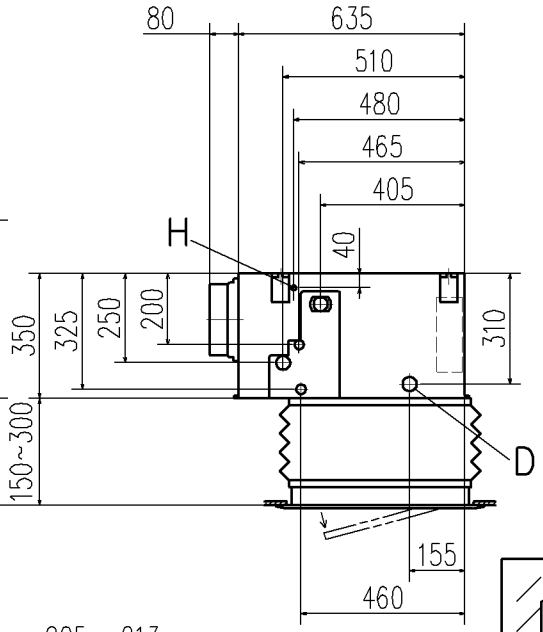

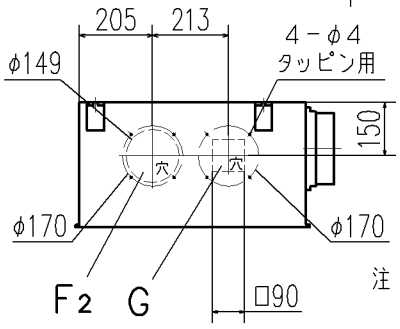

M視

記号	内	容
A	冷媒ガス側配管	φ15.88（フレア）
B	冷媒液側配管	φ9.52（フレア）
C1	ドレン配管接続口	VP20 注（2）
C2	ドレン自然排水用	VP20
D	電源取入口	φ35
E	吊りボルト	M10
F1,2	OA取入口	φ150用ノックアウト
G	排気ダクト接続口	φ125用ノックアウト
H	加湿器用穴	φ14

リモコン（別売品）

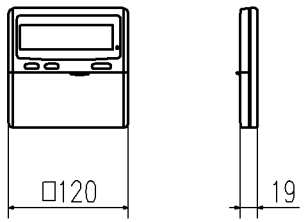

据付スペース

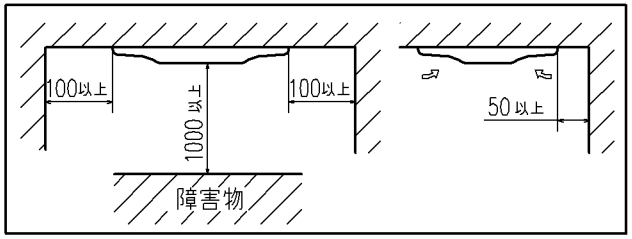

注（1）装置銘板は制御箱蓋に付いています。
（2）VP20用接続ソケットを現地手配してください。

適用機種	GRP1123M8, 1403M8 GRP1123M8D, 1403M8D
形式	GR
パネル	R-PNC-47WB
発行者	小林
名称	室内機外形図（OUTLINE）
図番	PJR002Z276
訂符	A
葉別	1/1
091113	