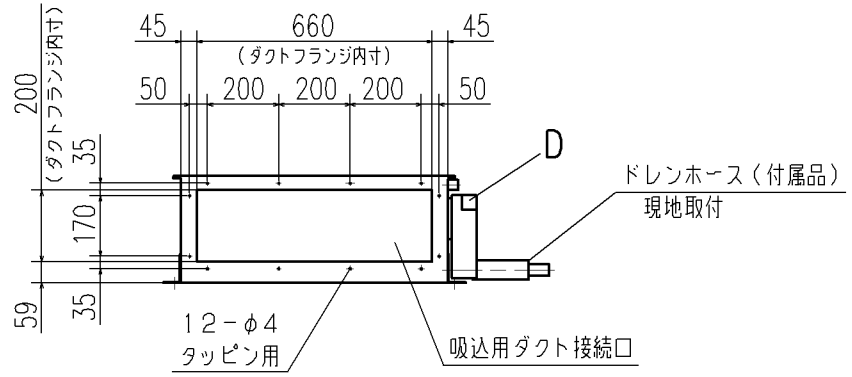

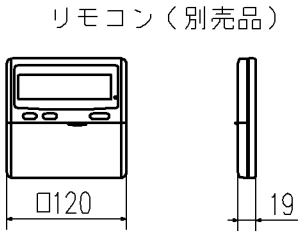

記号	内	容
A	冷媒ガス側配管	φ9.52 (フレア)
B	冷媒液側配管	φ6.35 (フレア)
C1	ドレン配管接続口	VP20 注(2)
C2	ドレン自然排水用	VP20
D	電源取入口	
E	吊りボルト	M10
F	OA取入口	φ150用ノックアウト
G	排気ダクト接続口	φ125用ノックアウト
H	加湿器用穴	φ14
I	加湿器用サービス穴	ノックアウト

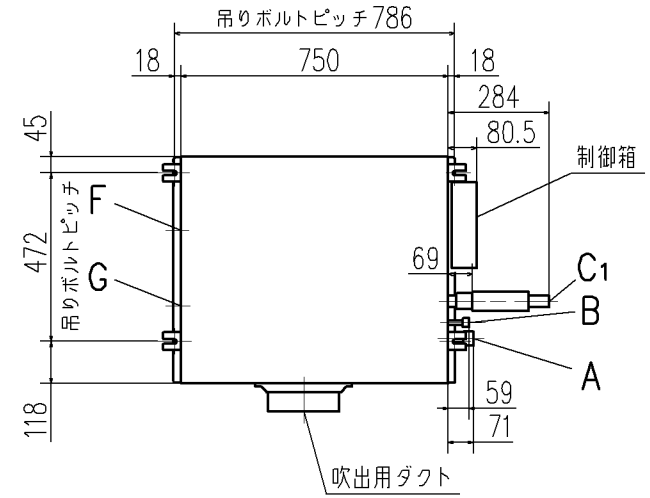

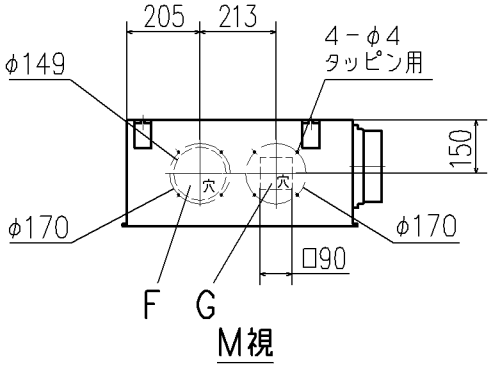

据付スペース

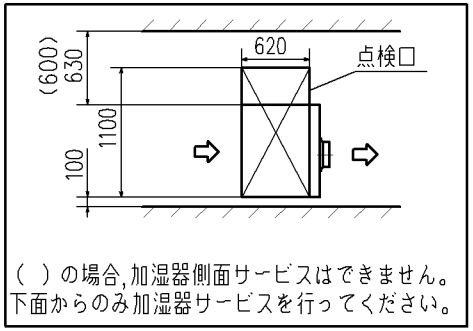

( )の場合,加湿器側面サービスはできません。
下面からのみ加湿器サービスを行ってください。

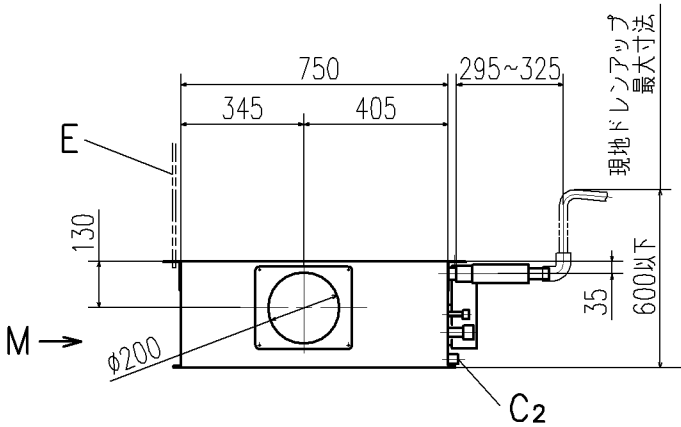

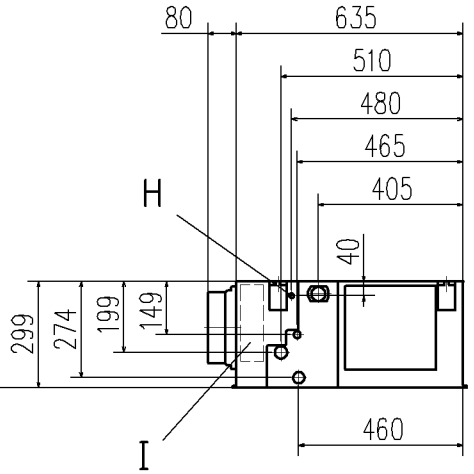

注(1)装置銘板は制御箱蓋に付いています。
(2)VP20用接続ソケットを現地手配してください。
(3)本機は吸込側ダクトフランジを標準装備していません。
吸込側ダクトフランジは重工空調オプションで用意しています。

適用機種	GRP223M8 GRP223M8D
変換キット形式	R-UM-27WB
発行者	小林
名称	室内機外形図(OUTLINE)
図番	PJR002Z283
訂符	A
葉別	1/1
091113	