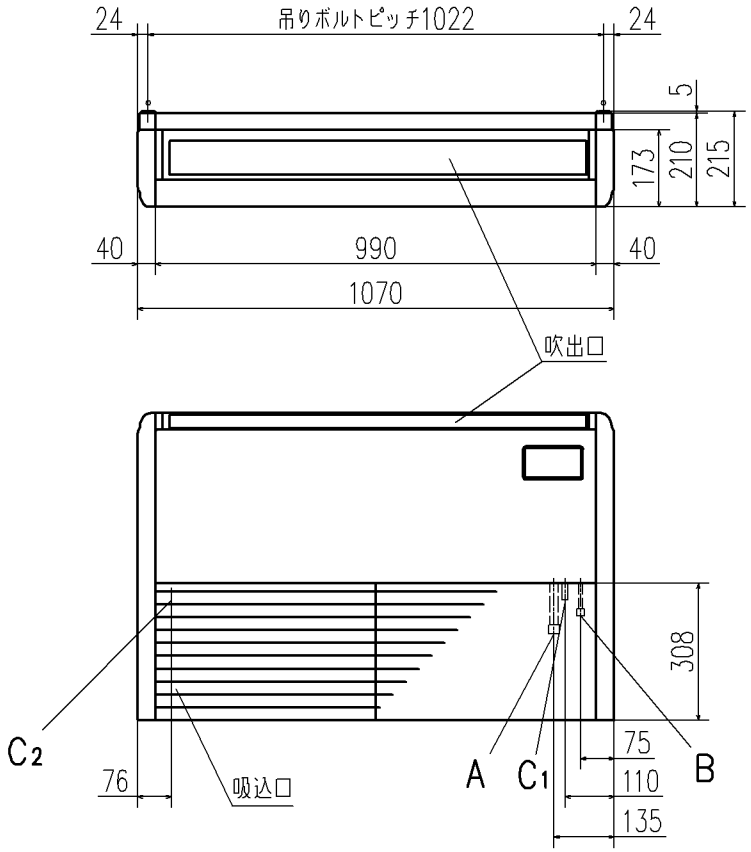


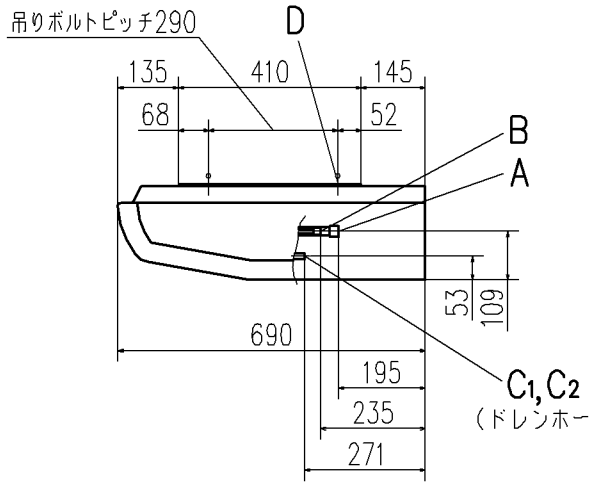


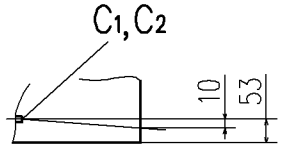


注）ドレンホースはユニット内で10mmのドレン勾配をとってください。

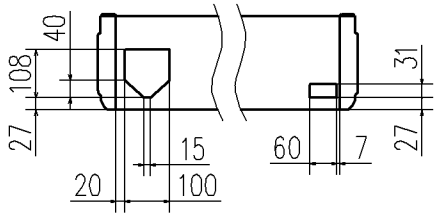


| 記号 | 内 | 容 |
|---|---|---|
| A | ガス配管接続口 | φ12。7（フレア） |
| B | 液配管接続口 | φ6。35（フレア） |
| $C_{1,2}$ | ドレン配管接続口 | VP20 |
| D | 吊りボルト用穴 | （M10又はM8） |
| E | 後抜き用穴 | PEリッド |
| F | 上抜き用穴 | PEリッド |
| G | 左後ろ抜きドレン用穴 | ノックアウト |

リモコン（別売品）

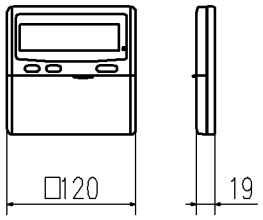


据付スペース

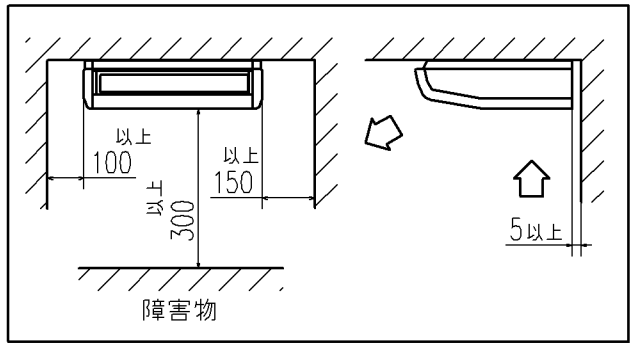


隣接設置の場合は、ユニット間を4000以上離してください。

上方後方取出穴位置

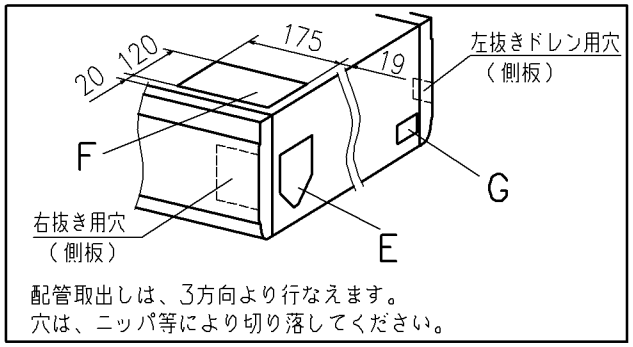


配管取出しは、3方向より行なえます。
穴は、ニッパ等により切り落してください。

注（1） 装置銘板は吸込グリル内のファンケース正面についています。

| | |
|---|---|
| 適用機種 | GEP363M8A, 453M8A, 563M8A<br>GEP363M8D, 453M8D, 563M8D |
| 形式 | GE |
| 発行者 | 小林 |
| 名称 | 室内機外形図（OUTLINE） |
| 図番 | PFA003Z831 |
| 訂符 | A |
| 葉別 | 1/1 |
| 091113 | |