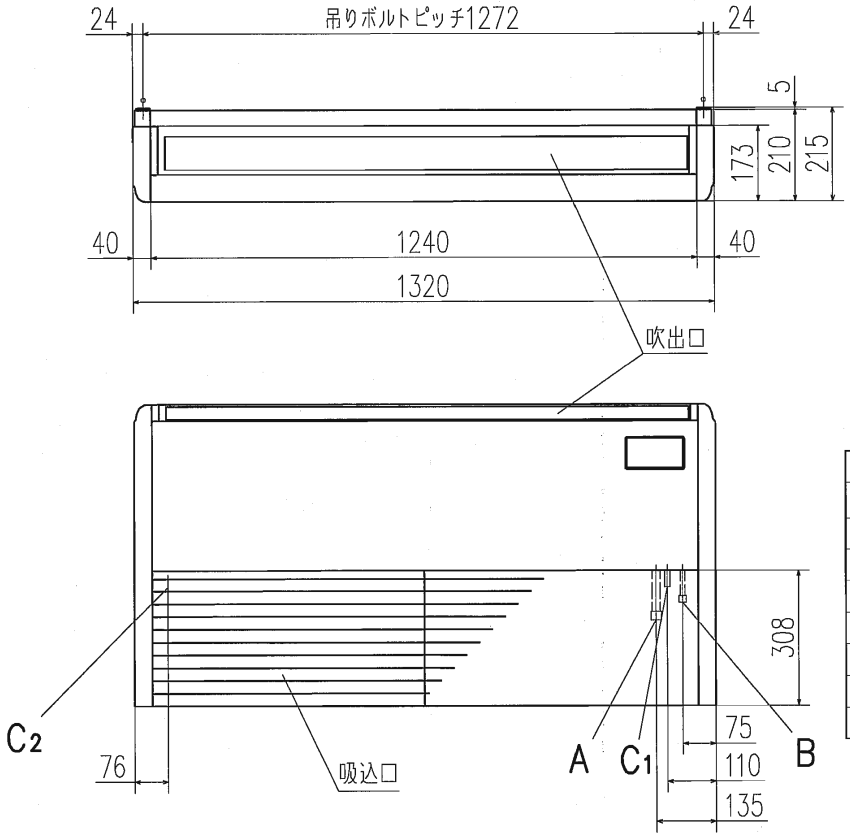

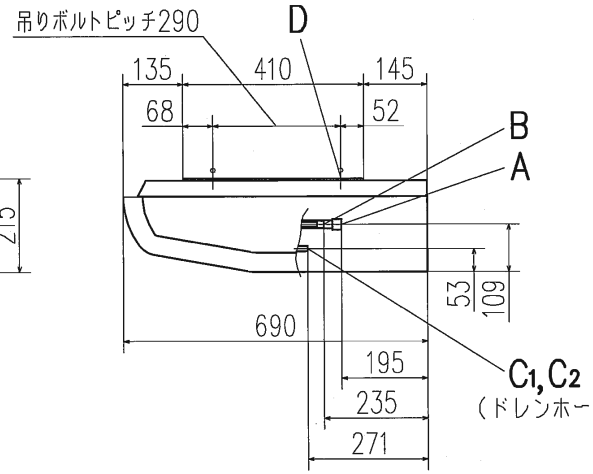

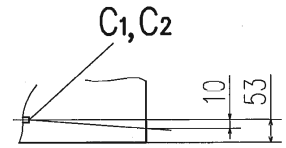

注）ドレンホースはユニット内で10mmのドレン勾配をとってください。

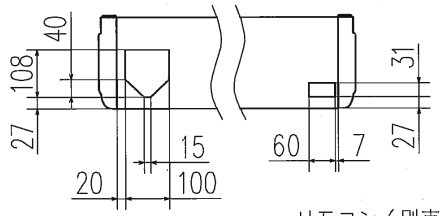

リモコン（別売品）

標準リモコン

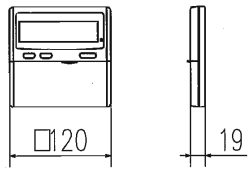

ecoタッチリモコン

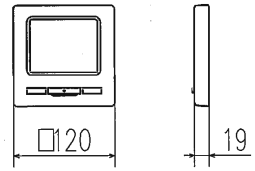

記号	内容			
	機種	VP50,56	P63	VP63,VXP71,80
A	ガス配管接続口	φ12。7（フレア）	φ15。88（フレア）	
B	液配管接続口	φ6。35（フレア）	φ9。52（フレア）	
$C_{1,2}$	ドレン配管接続口	VP20		
D	吊りボルト用穴	（M10又はM8）		
E	後抜き用穴	PEリッド		
F	上抜き用穴	PEリッド		
G	左後ろ抜きドレン用穴	ノックアウト		

注（1） 装置銘板は吸込グリル内のファンケース正面についています。

据付スペース

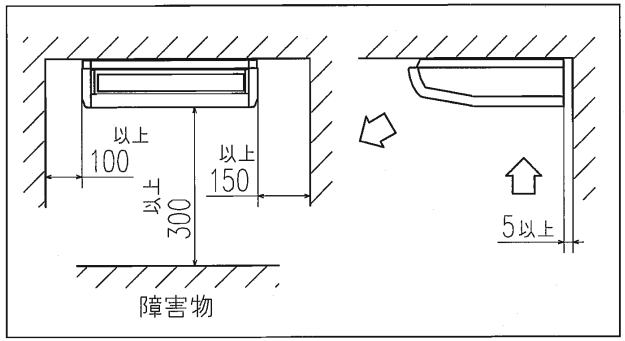

隣接設置の場合は、ユニット間を4500以上離してください。

上方後方取出穴位置

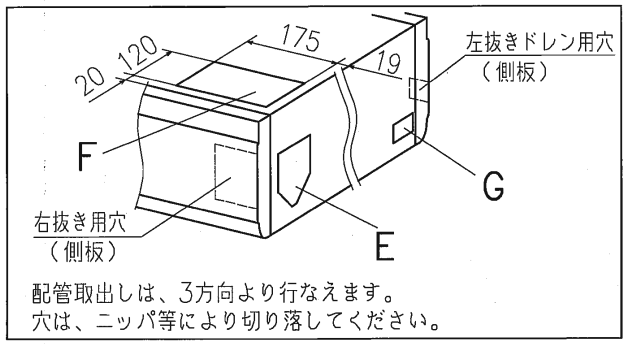

配管取出しは、3方向より行なえます。
穴は、ニッパ等により切り落してください。

適用機種
FDEVP503A, FDEVP563A, FDEVP633A
FDEP633A, FDEVXP713A, FDEVXP803A
FDEVP503B, FDEVP563B, FDEVP633B
FDEP633B, FDEVXP713B, FDEVXP803B
FDEVP503D, FDEVP563D, FDEVP633D
FDEP633D, FDEVXP713D, FDEVXP803D
FDEVP503F, FDEVP563F, FDEVP633F
FDEP633F, FDEVXP713F, FDEVXP803F

形式	FDE		
発行者	小林 100917	名称	室内機外形図（OUTLINE）
		図番 PFA003Z803	訂符 C / 葉別 1/1