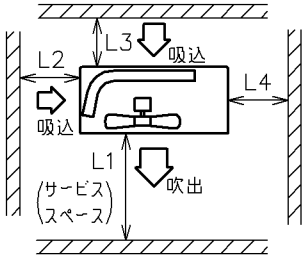

据付最小スペース

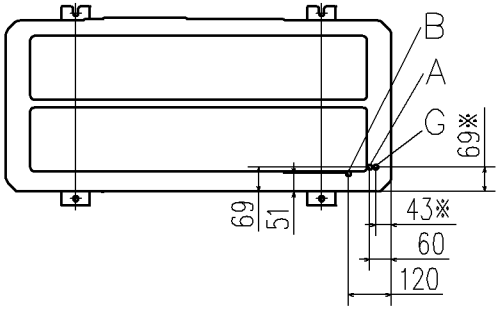

記号	内	容
A	冷媒ガス側付属配管接続口	φ19.05(フレア)
B	冷媒液側配管接続口	φ9.52(フレア)
C	配管配線取出口	
D	ドレン排水用穴	φ20 4ケ所
E	アンカーボルト用穴	M10用4ケ所
F	配線取出口	φ30 2ケ所(前) φ45(横) φ30 2ヶ所(後)
G	冷媒ガス側配管接続口	φ22.22(ろう付)

注(1)四面障壁は不可です。
(2)ユニットは必ずアンカーボルトで固定してください。
アンカーボルト飛び出し長さは15mm以下と してください。
(3)強風が吹きつける場合は吹出口と風向を直角にしてください。
(4)ユニット上部には,1m以上のスペースをとってください。
(5)吹出口前面の障壁はユニット高さ以下としてください。
(6)装置銘板は正面右下についています。
(7)冷媒ガス配管は付属のφ22.22接続用配管を使用し
現地配管と接続してください。
(8)※はφ22.22接続用付属配管接続位置を示します。

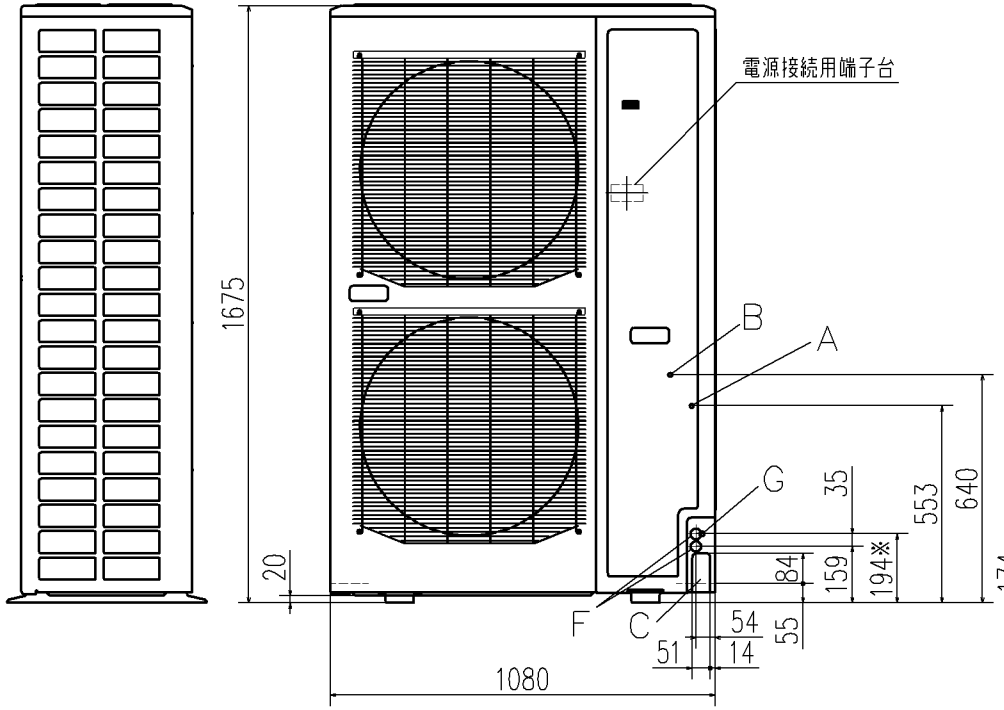

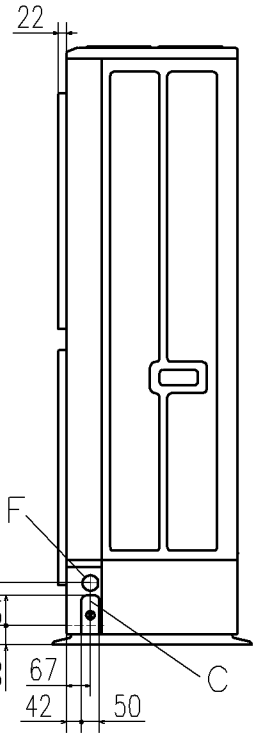

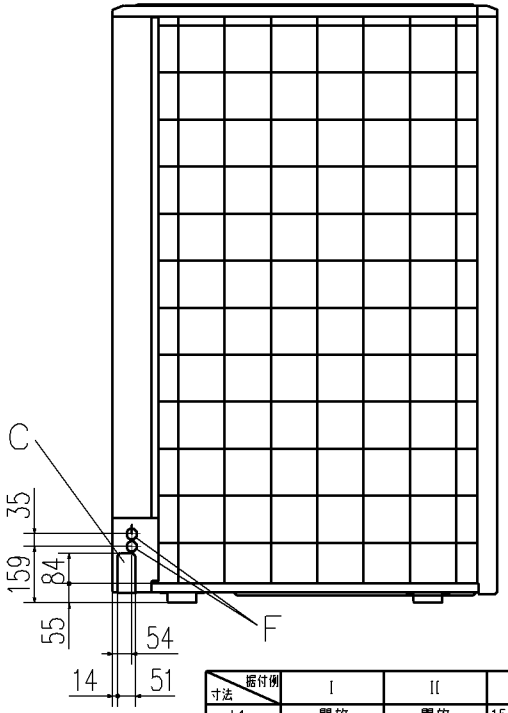

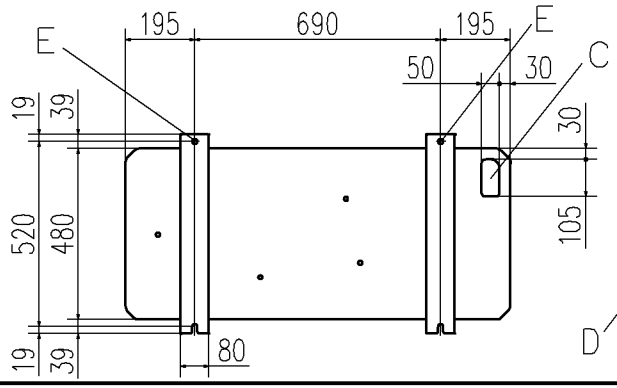

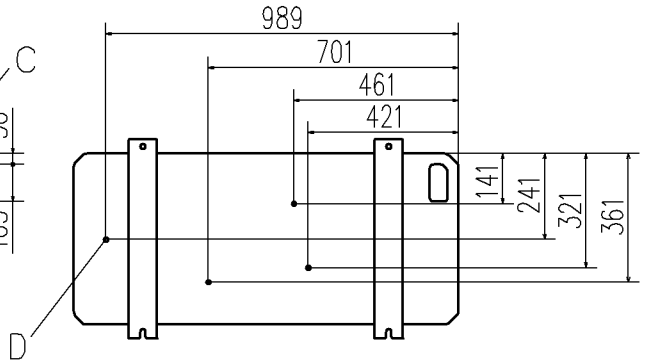

(単位:mm)

寸法 \ 据付例	I	II	III
L1	開放	開放	1500(500)※1
L2	300	5	開放
L3	150	300	150
L4	250(5)※2	250(5)※2	250(5)※2

※1( )内の数値はフレックスフローアダプタを
使用した場合の値です。

※2( )の寸法で据付時は、圧縮機の交換作業時に
ユニット移動等で側面(L4 寸法)に
250mmのスペースを確保してください。

適用機種	APCVP2243DCB APCVSP2243DCB
形式	APCV
発行者	千賀
名称	室外機外形図(OUTLINE)
図番	PCZ000Z033
訂符	
葉別	1/1
	100527