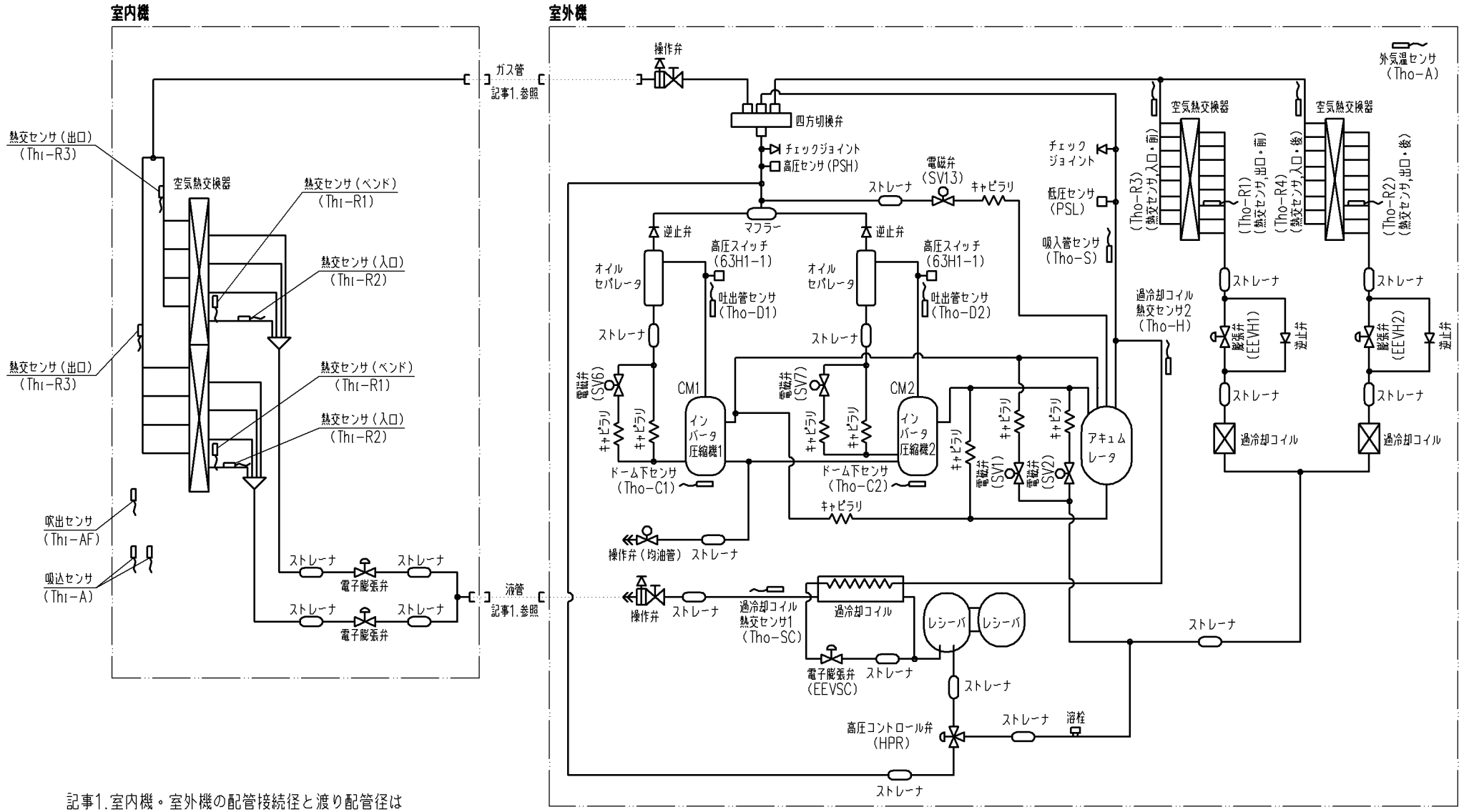

記事1.室内機・室外機の配管接続径と渡り配管径は
要目標を参照ください。

適用機種	セット形式 APV(S)P2803DCC(T) APV(S)P4503DCC(T)
形式	APV, APCV-DC
発行者	千賀
名称	冷媒回路図
図番	PCZ000Z043
訂符	
葉別	1/1
	100611