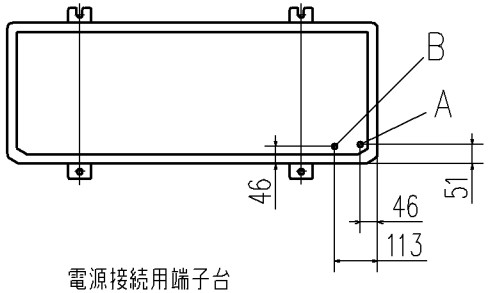

記号	内	容
A	冷媒ガス側配管接続口	φ15.88（フレア）
B	冷媒液側配管接続口	φ9.52（フレア）
C	配管配線取出口	
D	ドレン排水用穴	φ20 3ケ所
E	アンカーボルト用穴	M10用4ケ所
F	配線取出口	φ30（前） φ45（横） φ30（後）

注（1） 四面障壁は不可です。
（2） ユニットは必ずアンカーボルトで固定してください。
アンカーボルト飛び出し長さは15mm以下としてください。
（3） 強風が吹きつける場合は吹出口と風向を直角にしてください。
（4） ユニット上部には,1m以上のスペースをとってください。
（5） 吹出口前面の障壁はユニット高さ以下としてください。
（6） 装置銘板は正面右下についています。

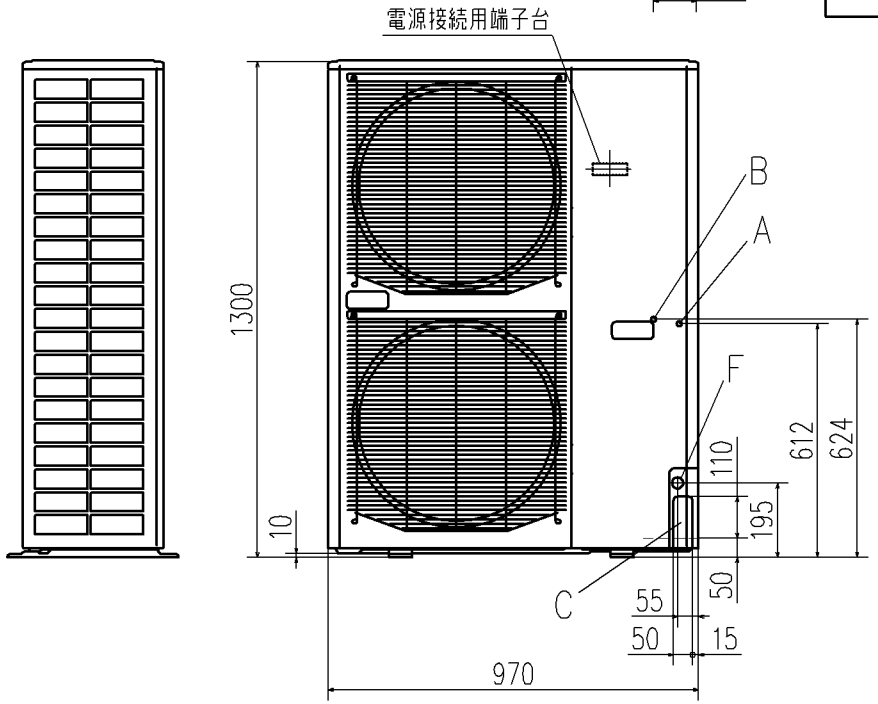

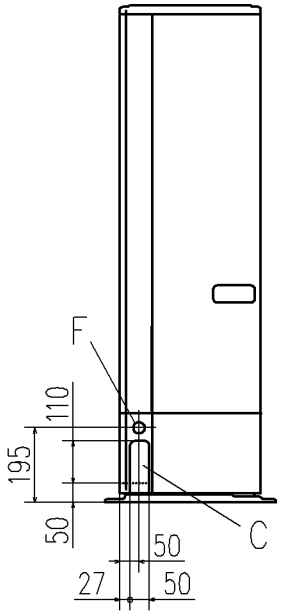

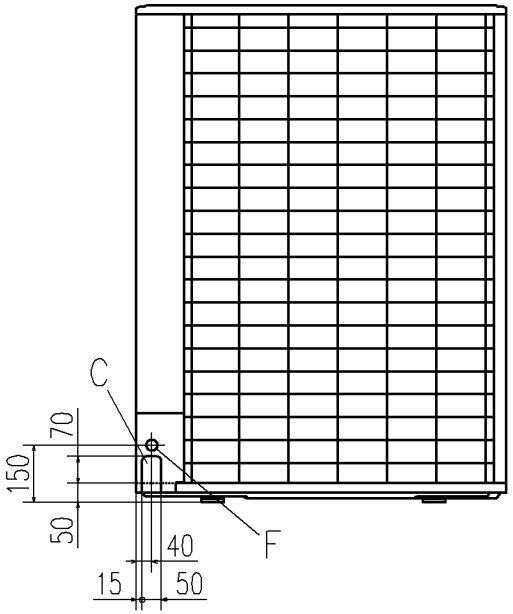

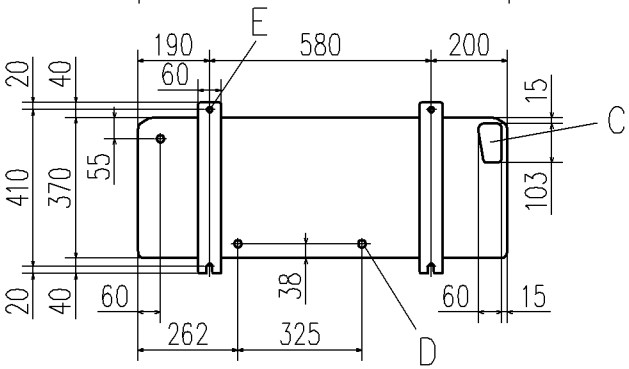

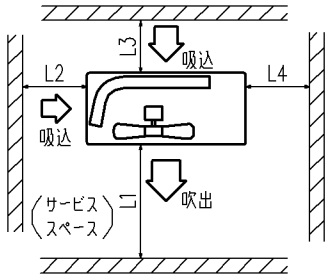

据付最小スペース

		据付例		
		I	II	III
寸法	L1	開放	開放	500
	L2	300	5	開放
	L3	150	300	150
	L4	5	5	5

適用機種	FDCVP1403HD, 1603HD FDCVSP1403HD, 1603HD
形式	FDC
発行者	小林 091026
名称	室外機外形図（OUTLINE）
図番	PCA001Z588
訂符	
葉別	1/1