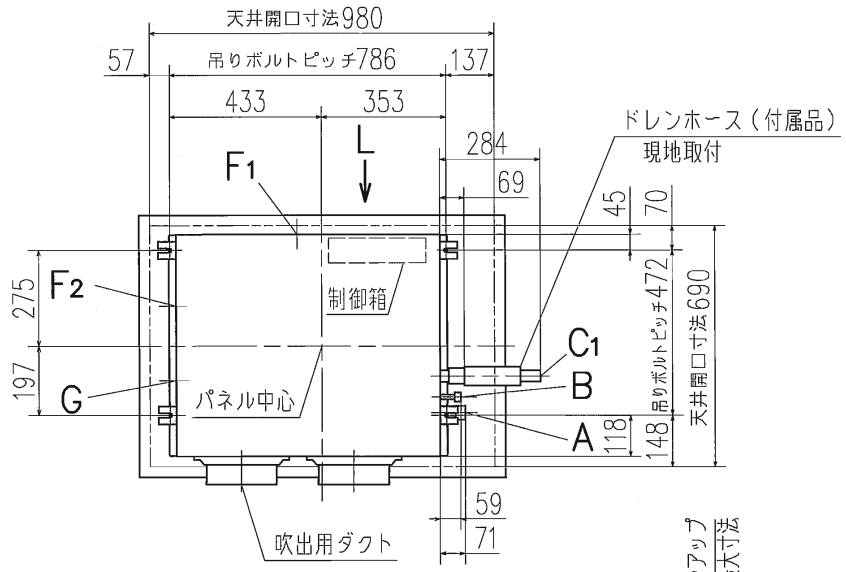

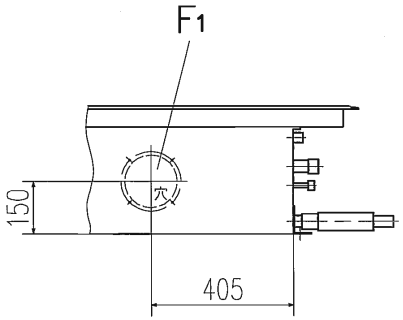

L視

記号	内	容
A	冷媒ガス側配管	φ12.7（フレア）
B	冷媒液側配管	φ6.35（フレア）
C1	ドレン配管接続口	VP20 注（2）
C2	ドレン自然排水用	VP20
D	電源取入口	φ35
E	吊りボルト	M10
F1,2	OA取入口	φ150用ノックアウト
G	排気ダクト接続口	φ125用ノックアウト
H	加湿器用穴	φ14

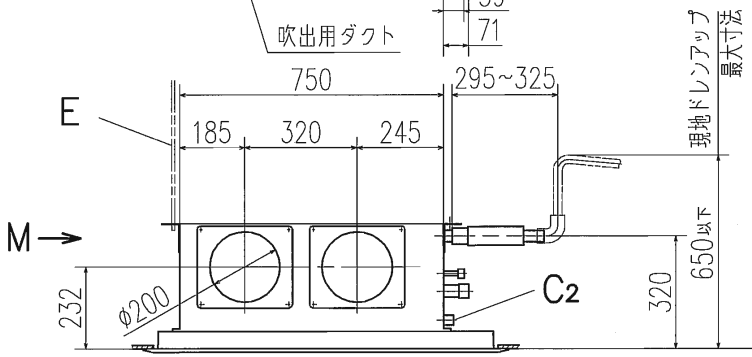

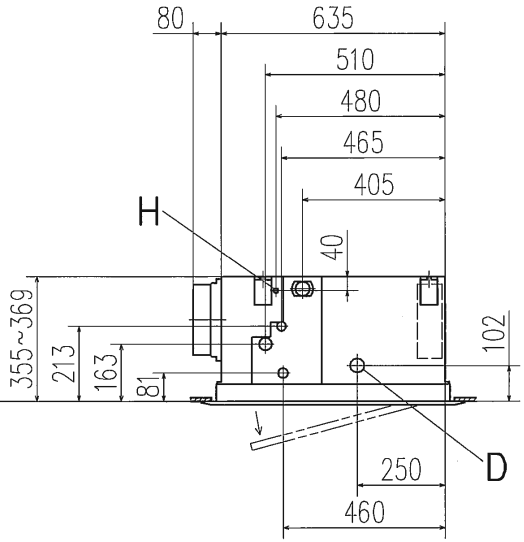

リモコン（別売品）

標準リモコン

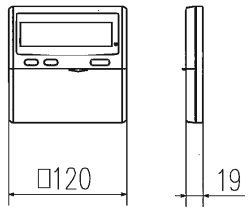

ecoタッチリモコン

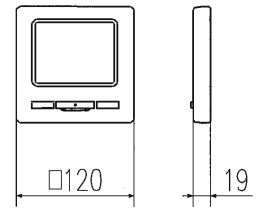

据付スペース

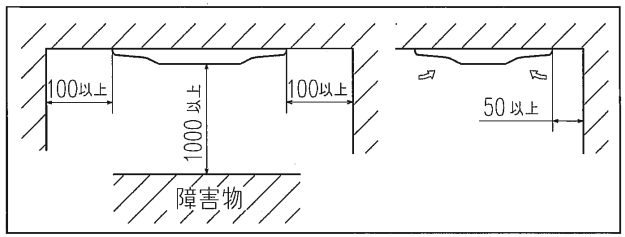

パネル

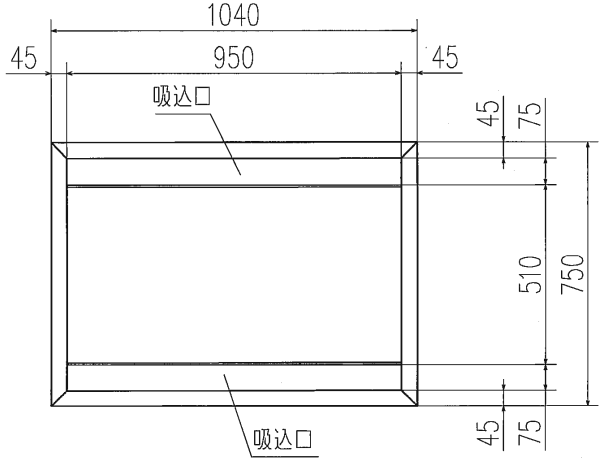

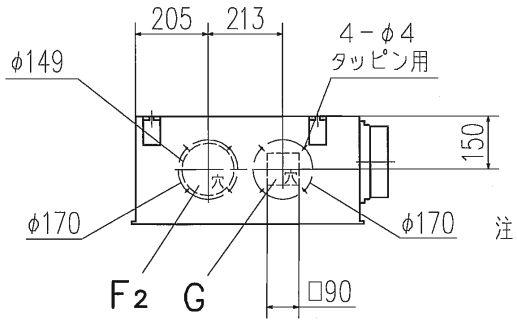

M視

注（1）装置銘板は制御箱蓋に付いています。

（2）VP20用接続ソケットを現地手配してください。

適用機種	FDRVXP403G, 453G FDRP503G, 563G		
形式	FDR	パネル R-PNS-27WG	
発行者	小林	名称	室内機外形図（OUTLINE）
110401	図番 PJR002Z423	訂符	葉別 1/1