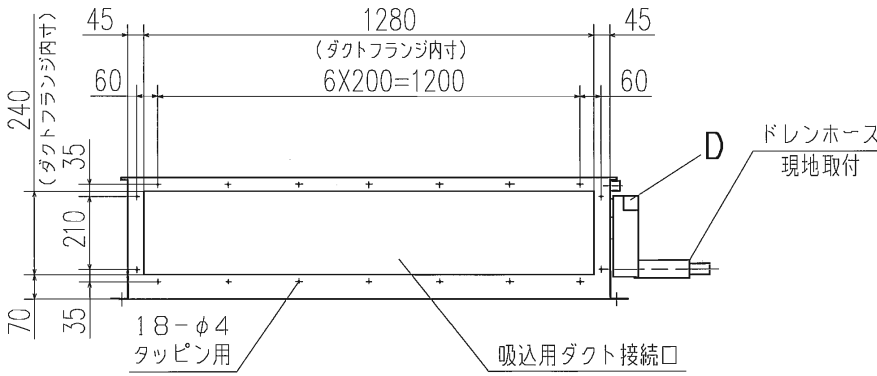

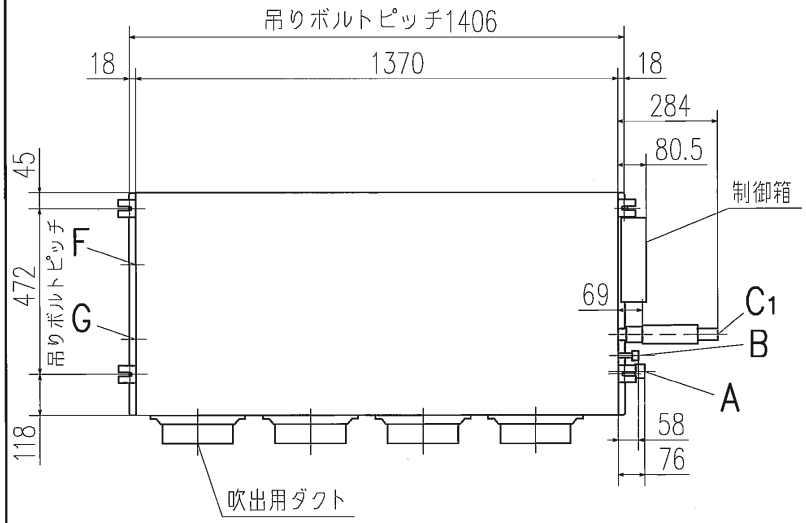

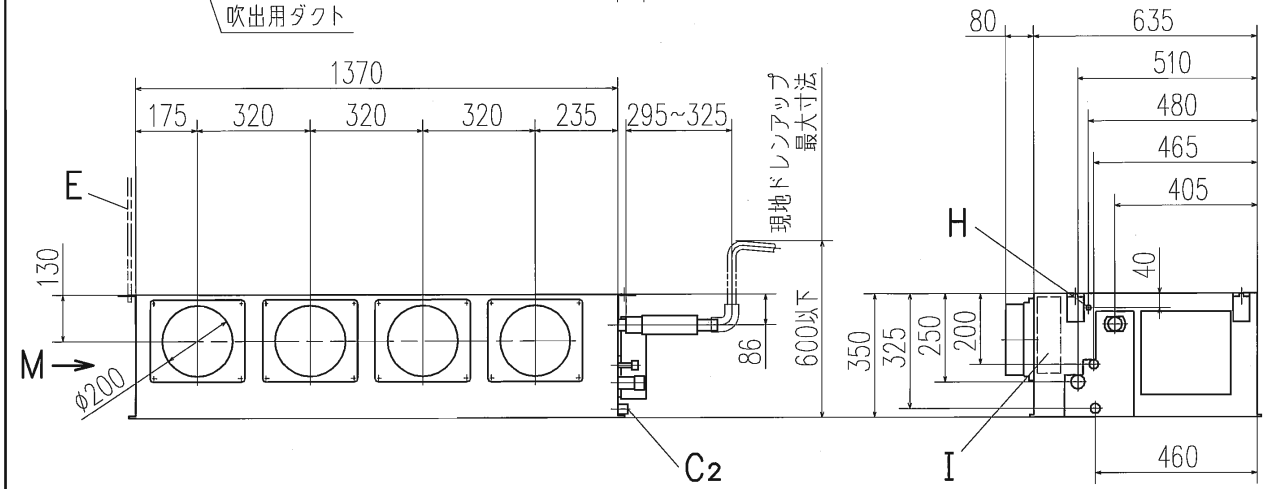

リモコン(別売品)

標準リモコン

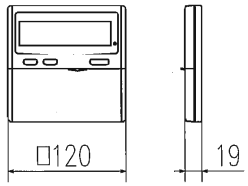

ecoタッチリモコン

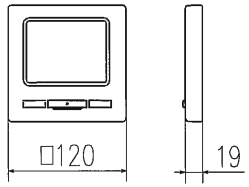

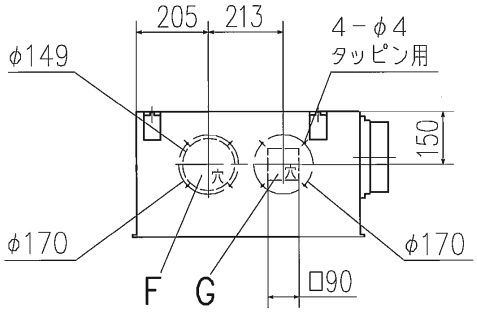

M視

記号	内	容
A	冷媒ガス側配管	φ15.88(フレア)
B	冷媒液側配管	φ9.52 (フレア)
C1	ドレン配管接続口	VP20 注(2)
C2	ドレン自然排水用	VP20
D	電源取入口	
E	吊りボルト	M10
F	OA取入口	φ150用ノックアウト
G	排気ダクト接続口	φ125用ノックアウト
H	加湿器用穴	φ14
I	加湿器用サービス穴	ノックアウト

据付スペース

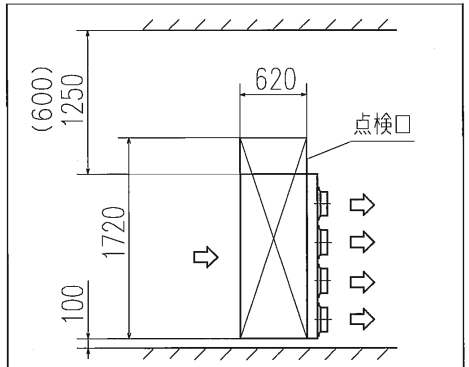

( )の場合,加湿器側面サービスはできません。
下面からのみ加湿器サービスを行ってください。

注(1)装置銘板は底板の制御箱側に付いています。
(2)VP20用接続ソケットを現地手配してください。
(3)本機は吸込側ダクトフランジを標準装備していません。
吸込側ダクトフランジは重工空調オプションで用意しています。

適用機種	FDRVXP1123G, 1403G, 1603G
変換キット形式	R-UM-47WG
発行者	小林 110401
名称	室内機外形図(OUTLINE)
図番	PJR002Z437
訂符	
葉別	1/1