室内ユニット外形図

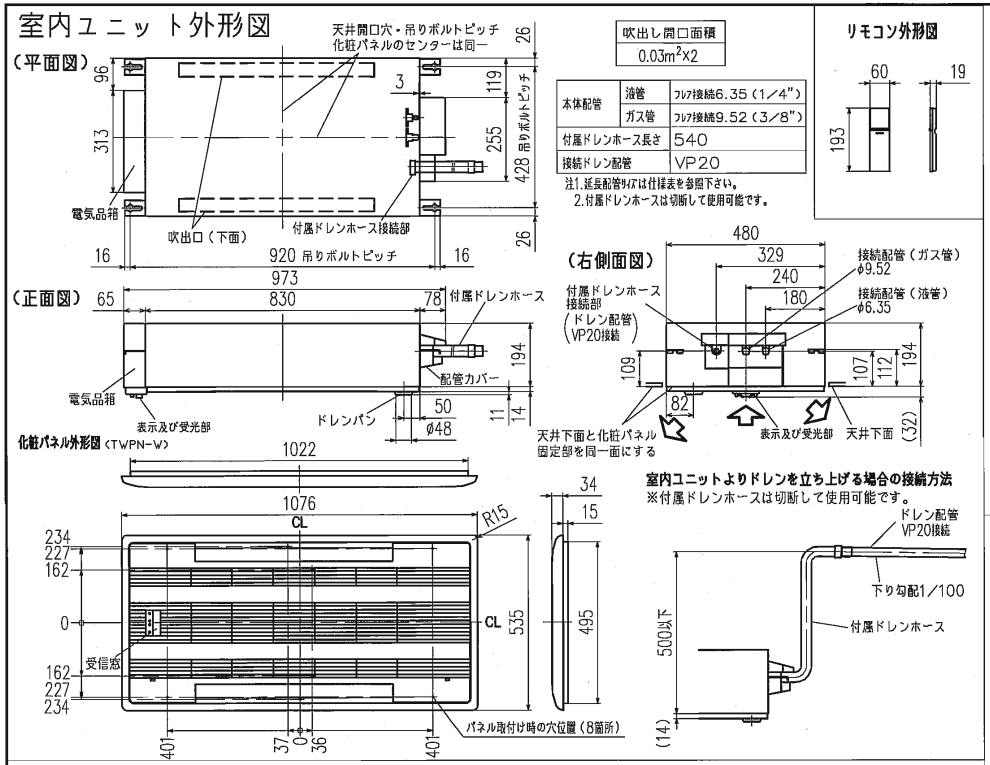

吹出し開口面積
0.03m²×2

本体配管	液管	フレア接続6.35(1/4")
	ガス管	フレア接続9.52(3/8")
付属ドレンホース長さ		540
接続ドレン配管		VP20

注1.延長配管サイズは仕様表を参照下さい。
2.付属ドレンホースは切断して使用可能です。

リモコン外形図

室内ユニットよりドレンを立ち上げる場合の接続方法
※付属ドレンホースは切断して使用可能です。

室外ユニット外形図

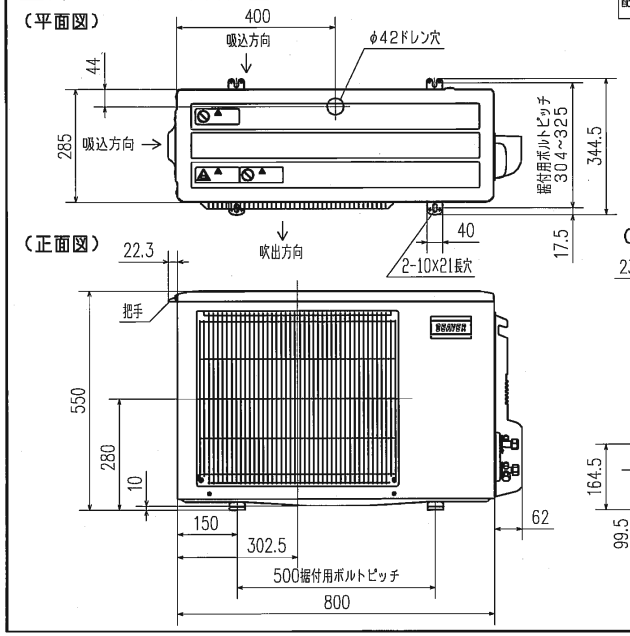

配管接続口	液管	フレア接続6.35(1/4")
	ガス管	フレア接続9.52(3/8")

注、延長配管サイズは仕様表を参照下さい。

据付所要スペース(室内ユニット)

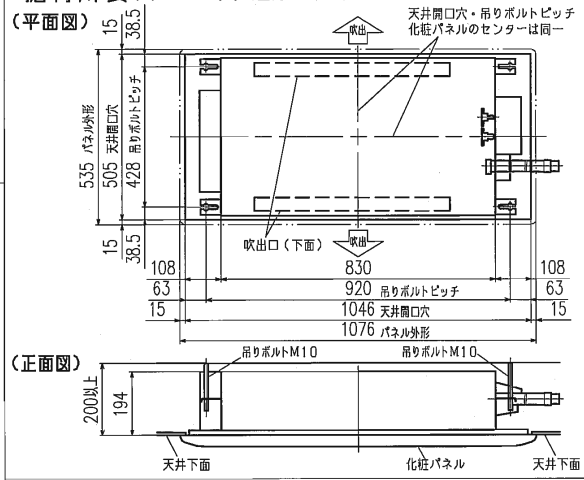

室外ユニットの周囲必要空間(基本)

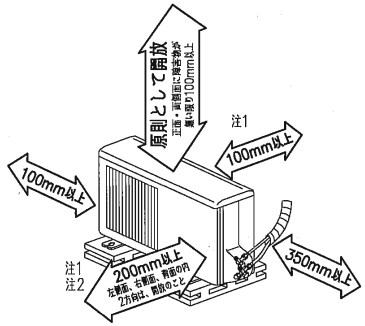

室外ユニットの据付上最小のスペース

注1) 風通しが悪くショートサイクルが起きやすい場合は、
冷暖房能力及び消費電力が10%程度悪化する場合があります。
吹出ガイド(別売部品)を付けると、
冷暖房能力及び消費電力の改善が図れます。

注2) 壁に向けて吹き出すと壁が汚れる場合があります。

機外配線要領

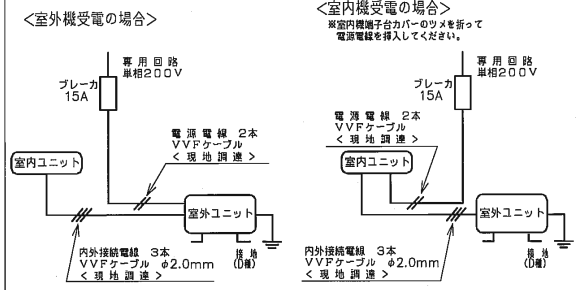

仕様表 50Hz・60Hz共通

セット形名				SRTW40N2
性能	冷房	冷房能力	kW	4.0 (0.9~4.3)
		定格消費電力	W	1,165 (185~1,500)
		エネルギー消費効率	−	3.43
		運転電流	A	5.98
		力率	%	97
	暖房	暖房能力	kW	5.6 (0.9~7.9)
		定格消費電力	W	1,610 (225~2,970)
		エネルギー消費効率	−	3.48
		低温能力	kW	5.7
		低温消費電力	W	2,625
		運転電流	A	8.09 (最大 15.0)
		力率	%	99
	通年エネルギー消費効率(APF)		−	4.8
	始動電流		A	8.09
室内ユニット	形名			SRTW40N2
	電源			単相・200V
	外形寸法<H×W×D>		mm	194×973×480
	外装色		−	−
	補助電熱装置		W	−
	送風機(形式×個数)		−	ラインフローファン×2
	機外静圧		Pa (mmAq)	−
	風量		m³/h	(冷房)805 (暖房)840
	運転音(強・中・弱・静)		dB	(冷房)41・39・37・34 (暖房)42・39・36・34
	送風機用電動機出力		W	30×2
	製品質量		kg	19+3.8(パネル)
	ドレン接続口サイズ		mm	VP20 接続
室外ユニット	形名			SCTW40N2
	電源			単相・200V
	外形寸法<H×W×D>		mm	550×800(+62)×285
	外装色(マンセル)		−	アイボリー (3.0Y 7.8/1.1)
	圧縮	形式×個数	−	全密閉×1
		呼称出力	W	1,100
		始動方式	−	直入
	送風機(形式×個数)		−	プロペラファン×1
	風量		m³/h	(冷房)1,960(暖房)1,945
	運転音		dB	(冷房)51 (暖房)53
	送風機用電動機出力		W	50
	送風機用保護装置		−	電流検知,回転速度検知
	製品質量		kg	33
共通事項	冷媒(種類,封入量)		kg	R410A, 1.45
	延長配管	許容値	m	配管長 30・高低差 20
		液管外径	mm	φ6.35 (1/4")
		ガス管外径	mm	φ9.52 (3/8")

1. 運転特性はJIS C 9612の条件で運転した場合の数値です。
   定格冷房能力<室内側:27.0℃[DB],19.0℃[WB],外気温度:35.0℃[DB],24.0℃[WB]>
   定格暖房能力<標準>(室内側:20.0℃[DB],外気温度:7.0℃[DB],6.0℃[WB])
   <低温>(室内側:20.0℃[DB],外気温度:2.0℃[DB],1.0℃[WB])
   延長配管5m(相当長),高低差0m
2. 運転音測定条件:無響室,Aスケール,JIS C 9612によります。
3. 本仕様書は予告なく変更することがあります。
4. 指定なき数字の単位は、mmとします。
5. 化粧パネルのカラーを右表に示します。
6. 設計圧力は4.15MPaです。

	カラー
W	ホワイト

形式	SRTW40N2		
発行者	名称	仕様書	
伊藤	図番	RRB000Z123	訂符 / 葉別 1/1
12.6.1			