室内ユニット外形図

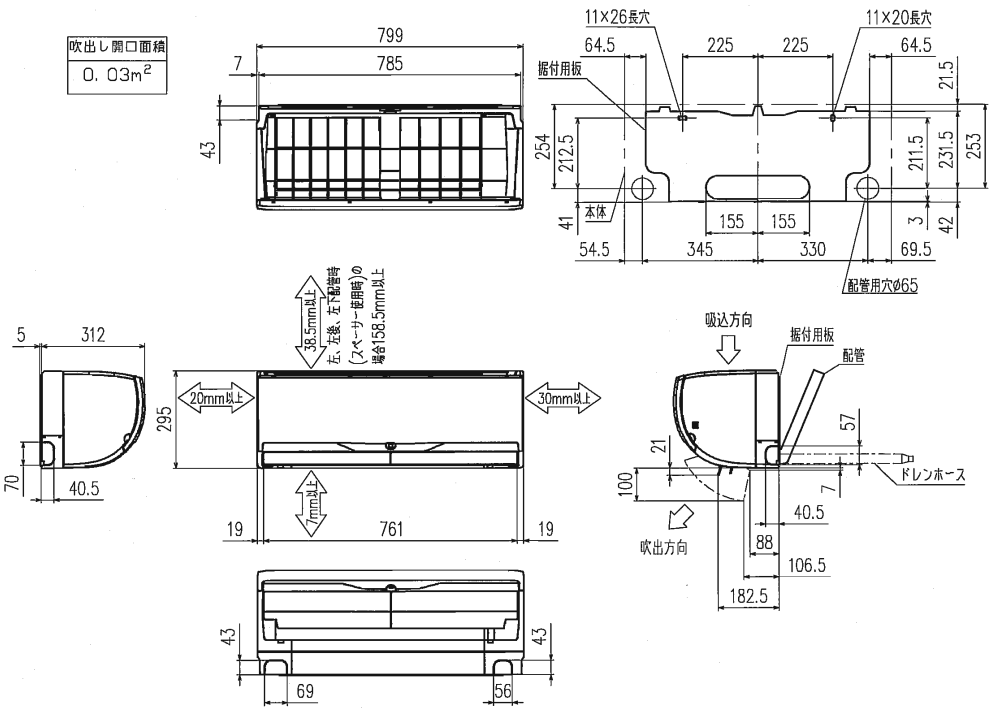

据付所要スペース (室内ユニット)

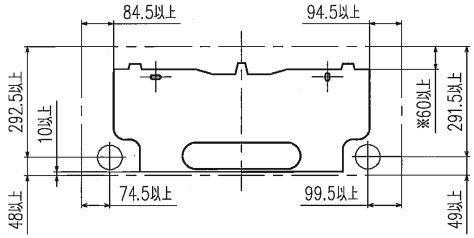

※寸法は左、左後、左下配管時(スペーサー使用時)の場合180以上

＊接続可能な室外ユニットは下記を参照してください。

形名	仕様書図番
SCM52SN2	RRC000Z039
SCM56SN2	RRC000Z040
SCM60SN2	RRC000Z041
SCM68SN2	RRC000Z042
SCM71SN2	RRC000Z043
SCM80SN2	RRC000Z044

機外配線要領

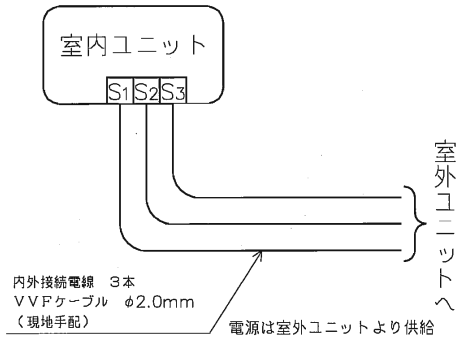

外形図(リモコン)

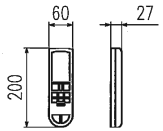

本体配管	断熱材	外径φ35
	液管	フレア接続6.35(1/4")有効長390
	ガス管	フレア接続9.52(3/8")有効長340
ドレンホース		断熱材外径φ29
		接続部外径φ16
		有効長400

注、延長配管サイズは仕様表を参照下さい。

仕様表 50Hz・60Hz共通

形名			SKM28SN2-W
性能	冷房	冷房能力	kW 2.8
		定格消費電力	W 40
		運転電流	A 0.2
		力率	% 100
	暖房	暖房能力	kW 4.0
		定格消費電力	W 50
		低温能力	kW 3.5
		低温消費電力	W –
		運転電流	A 0.25
		力率	% 100
	始動電流		A –
製品	電源		単相・200V
	外形寸法<H×W×D>		mm 295×799×312
	外装色		– クリーンホワイト
	補助電熱装置		W –
	送風機(形式×個数)		– ラインフローファン×1
	機外静圧		Pa(mmAq) –
	風量		m³/h (冷房) 700 (暖房) 720
	運転音(強・中・弱・静)		dB (冷房) 48・37・32・29 (暖房) 49・36・31・26
	送風機用電動機出力		W 40
	送風機用保護装置		– 電流検知,回転速度検知
	製品質量		kg 16
	延長配管	液管外径	mm φ6.35
		ガス管外径	mm φ9.52
		ドレン接続口サイズ	mm φ16(外径)

1. 運転特性は JIS C 9612 の条件で運転した場合の数値です。
   定格冷房能力<室内側:27.0℃[DB],19.0℃[WB],外気温度:35.0℃[DB],24.0℃[WB]>
   定格暖房能力<標準><室内側:20.0℃[DB],外気温度:7.0℃[DB],6.0℃[WB]>
   <低温><室内側:20.0℃[DB],外気温度:2.0℃[DB],1.0℃[WB]>
   延長配管5m(相当長),高低差0m
2. 運転音測定条件:無響室,Aスケール,JIS C 9612 によります。
3. 上記の能力値は1台運転した場合の数値です。
4. インバーターマルチ室外ユニット接続時は
   室内ユニットの組合せにより、システムの能力が変化しますので
   詳細の能力値は、「商品総合技術資料」を参照してください。
5. 本仕様書は予告なく変更することがあります。
6. 指定なき数字の単位は、mmとします。

形式	SKM28SN2-W		
発行者	伊藤	名称	仕様書
12.6.1		図番	RRB000Z137
訂符		葉別	1/1