室内ユニット外形図

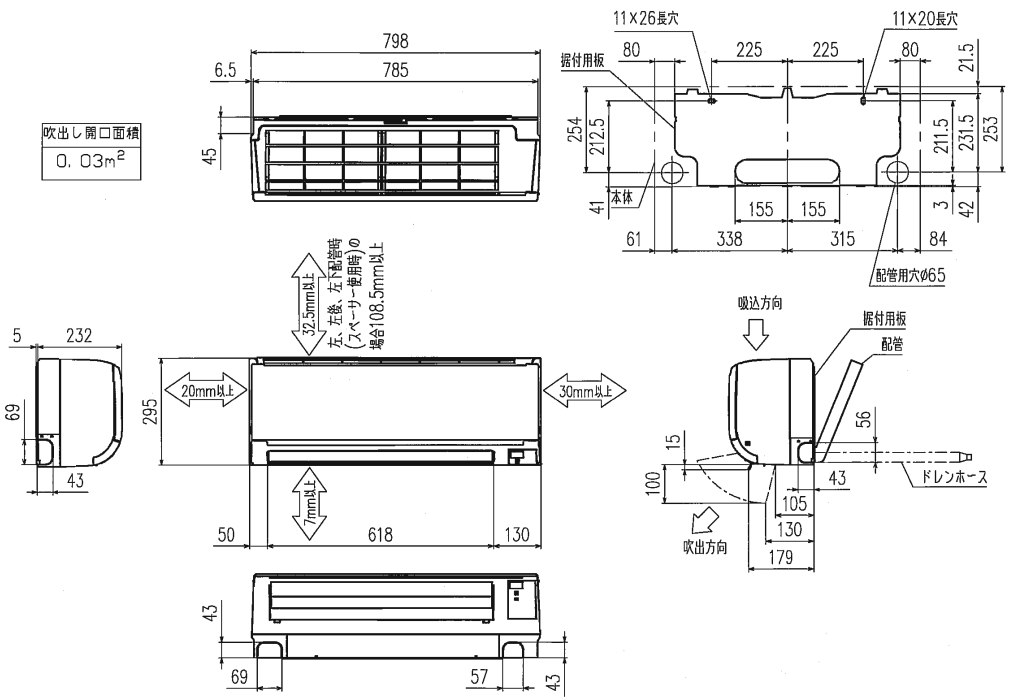

吹出し開口面積
0.03m²

本体配管	断熱材	外径φ39
	液管	フレア接続6.35(1/4")有効長390
	ガス管	フレア接続9.52(3/8")有効長340
ドレンホース		断熱材外径φ29
		接続部外径φ16
		有効長400

注、延長配管サイズは仕様表を参照下さい。

外形図（リモコン）

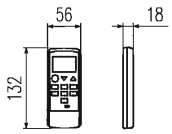

据付所要スペース　（室内ユニット）

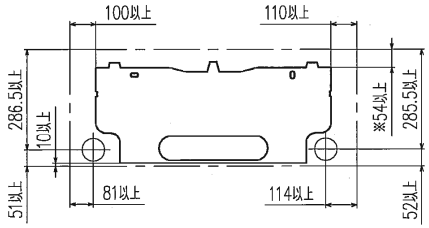

※寸法は左、左後、左下配管時（スペーサー使用時）の場合130以上

＊接続可能な室外ユニットは下記を参照してください。

形名	仕様書図番
SCM68N2	RRC000Z042
SCM71N2	RRC000Z043
SCM80N2	RRC000Z044

機外配線要領

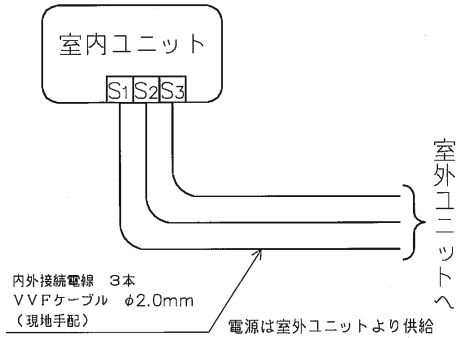

仕様表　50Hz・60Hz共通

形名			SKM56N2-W
性能	冷房	冷房能力	kW　5.6
		定格消費電力	W　60
		運転電流	A　0.3
		力率	%　100
	暖房	暖房能力	kW　7.1
		定格消費電力	W　75
		低温能力	kW　5.7
		低温消費電力	W　–
		運転電流	A　0.38
		力率	%　99
	始動電流		A　–
製品	電源		単相・200V
	外形寸法<HXWXD>		mm　295×798×232
	外装色		–　ピュアホワイト
	補助電熱装置		W　–
	送風機（形式×個数）		–　ラインフローファンX1
	機外静圧		Pa(mmAq)　–
	風量		m³/h　（冷房）725　（暖房）740
	運転音（強・弱・静）		dB　（冷房）50・36・30　（暖房）53・36・30
	送風機用電動機出力		W　40
	送風機用保護装置		–　電流検知,回転速度検知
	製品質量		kg　11
	延長配管	液管外径	mm　φ6.35
		ガス管外径	mm　φ9.52
		ドレン接続口サイズ	mm　φ16（外径）

1. 運転特性は JIS C 9612 の条件で運転した場合の数値です。
   定格冷房能力（室内側: 27.0℃〔DB〕,19.0℃〔WB〕,外気温度: 35.0℃〔DB〕,24.0℃〔WB〕）
   定格暖房能力<標準>（室内側: 20.0℃〔DB〕,外気温度: 7.0℃〔DB〕,6.0℃〔WB〕）
   <低温>（室内側: 20.0℃〔DB〕,外気温度: 2.0℃〔DB〕,1.0℃〔WB〕）
   延長配管5m（相当長）,高低差0m
2. 運転音測定条件：無響室，Aスケール，JIS C 9612 によります。
3. 上記の能力値は1台運転した場合の数値です。
4. インバーターマルチ室外ユニット接続時は
   室内ユニットの組合せにより、システムの能力が変化しますので
   詳細の能力値は、「商品総合技術資料」を参照してください。
5. 本仕様書は予告なく変更することがあります。
6. 指定なき数字の単位は、mmとします。

形式	SKM56N2-W		
発行者	伊藤	名称	仕様書
12.6.1		図番	RRB000Z144
訂	符	葉別	1/1