室内ユニット外形図

吹出し開口面積
0.03m²×2

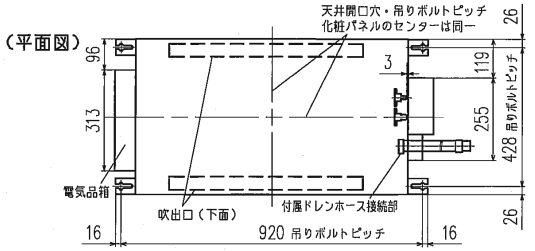

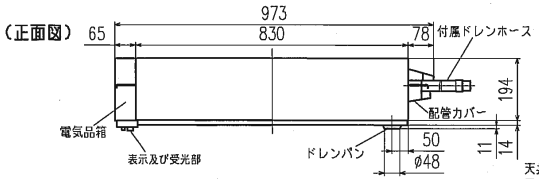

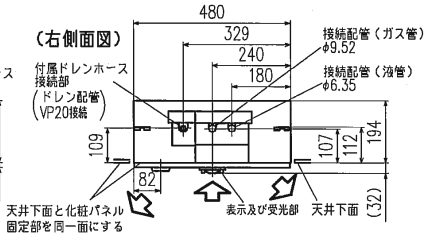

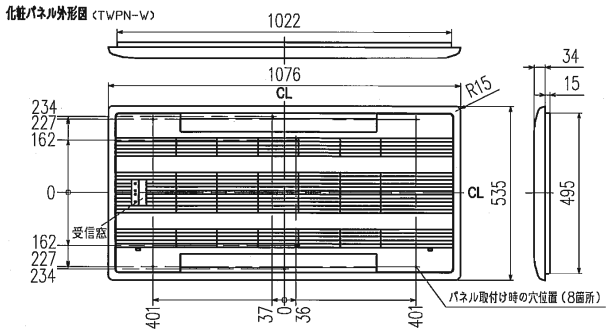

室内ユニットよりドレンを立ち上げる場合の接続方法
※付属ドレンホースは切断して使用可能です。

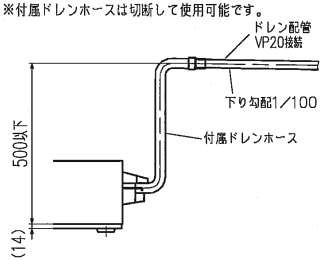

本体配管	液管	フレア接続6.35（1／4”）
	ガス管	フレア接続9.52（3／8”）
付属ドレンホース長さ		540
接続ドレン配管		VP20

注1.延長配管サイズは仕様表を参照下さい。
2.付属ドレンホースは切断して使用可能です。

外形図（リモコン）

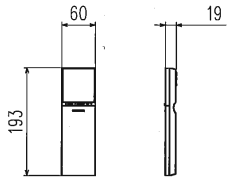

据付所要スペース （室内ユニット）

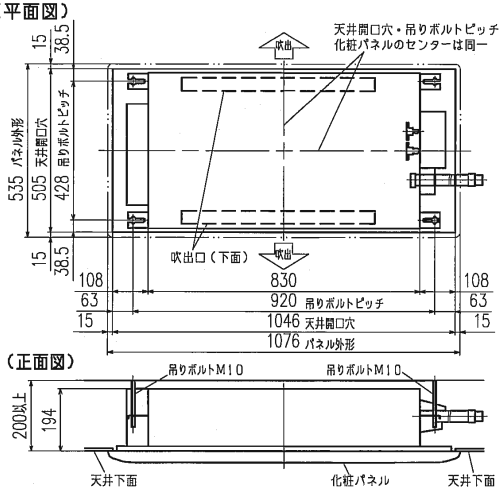

＊接続可能な室外ユニットは下記を参照してください。

形名	仕様書図番
SCM68N2	RRC000Z042
SCM71N2	RRC000Z043
SCM80N2	RRC000Z044

機外配線要領

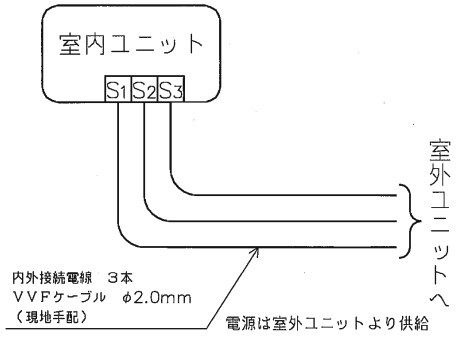

仕様表 50Hz・60Hz共通

形名				SRTW50N2
性能	冷房	冷房能力	kW	5.0
		定格消費電力	W	40
		運転電流	A	0.2
		力率	%	100
	暖房	暖房能力	kW	6.7
		定格消費電力	W	30
		低温能力	kW	5.5
		低温消費電力	W	–
		運転電流	A	0.15
		力率	%	100
	始動電流		A	–
製品	電源			単相・200V
	外形寸法<H×W×D>		mm	194×973×480
	外装色		–	–
	補助電熱装置		W	–
	送風機（形式×個数）		–	ラインフローファン×2
	機外静圧		Pa(mmAq)	–
	風量		m³/h	（冷房）805 （暖房）865
	運転音（強・中・弱・静）		dB	（冷房） 41・39・37・34 （暖房） 43・39・37・34
	送風機用電動機出力		W	30×2
	送風機用保護装置		–	電流検知,回転速度検知
	製品質量		kg	19+3.8（パネル）
	延長配管	液管外径	mm	φ6.35（1/4”）
		ガス管外径	mm	φ9.52（3/8”）
		ドレン接続口サイズ	mm	VP20接続

1. 運転特性は JIS C 9612 の条件で運転した場合の数値です。
   定格冷房能力〈室内側:27.0℃[DB],19.0℃[WB],外気温度:35.0℃[DB],24.0℃[WB]〉
   定格暖房能力〈標準〉〈室内側:20.0℃[DB],外気温度:7.0℃[DB],6.0℃[WB]〉
   〈低温〉〈室内側:20.0℃[DB],外気温度:2.0℃[DB],1.0℃[WB]〉
   延長配管5m（相当長）,高低差0m
2. 運転音測定条件：無響室，Aスケール，JIS C 9612 によります。
3. 上記の能力値は1台運転した場合の数値です。
4. インバーターマルチ室外ユニット接続時は
   室内ユニットの組合せにより、システムの能力が変化しますので
   詳細の能力値は、「商品総合技術資料」を参照してください。
5. 本仕様書は予告なく変更することがあります。
6. 指定なき数字の単位は、mmとします。
7. 化粧パネルのカラーを右表に示します。

	カラー
W	ホワイト

形式	SRTW50N2	
発行者	伊藤	名称 仕様書
12,618	図番 RRB000Z154	訂符 / 葉別 1/1