記号	内容		
	機種	P56	P71
A	冷媒ガス側配管	φ12.7(フレア)	φ15.88(フレア)
B	冷媒液側配管	φ6.35(フレア)	φ9.52(フレア)
C1	ドレン配管接続口	VP20(I.D.20 , O.D.26)注(2)	
C2	ドレン自然排水用	VP20(I.D.20 , O.D.26)	
D	電源取入口		
E	吊りボルト	M10	
F	点検口	(635X1200)	

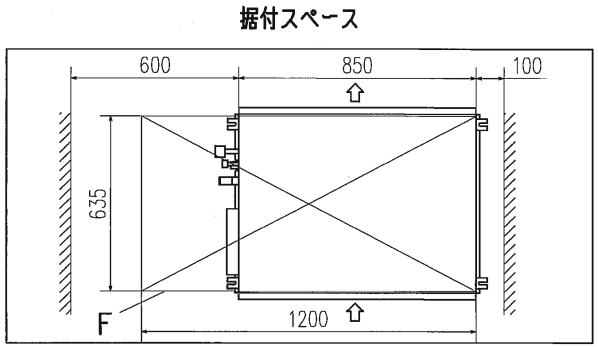

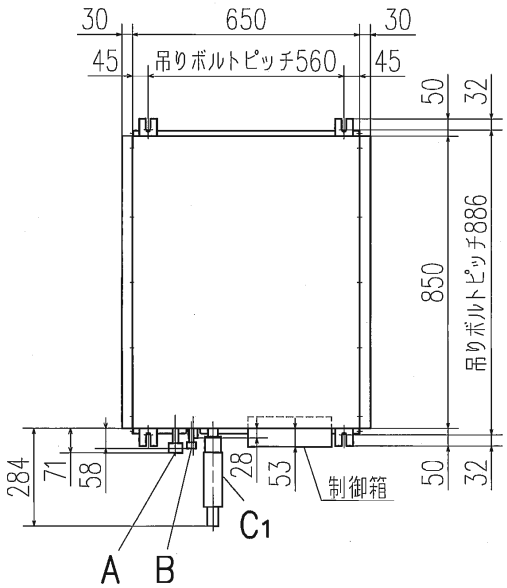

リモコン(別売品)

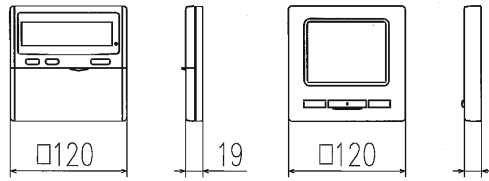

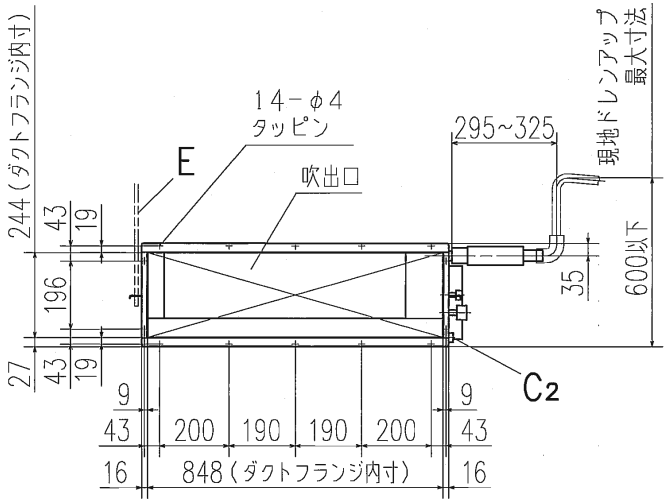

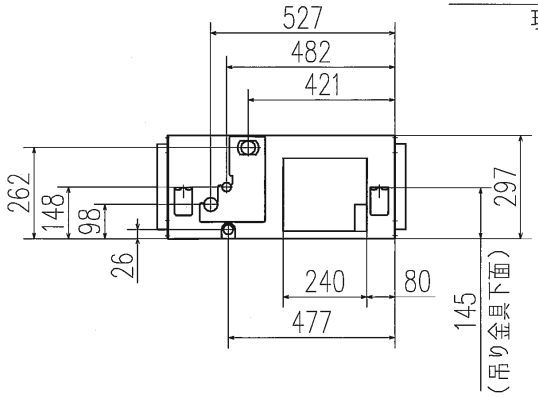

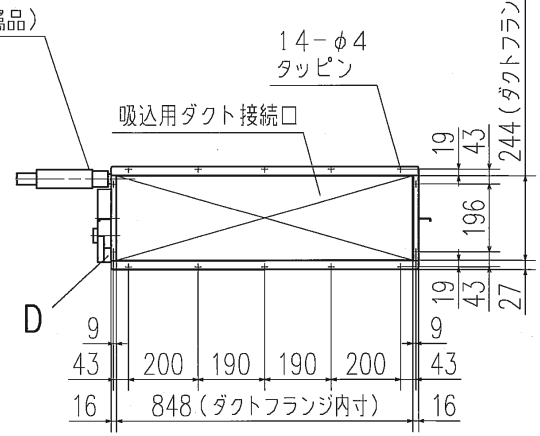

注(1)装置銘板は制御箱蓋に付いています。
(2)VP20用接続ソケットを現地手配してください。

適用機種	GUP564M1, 714M1
形式	GU
発行者	小林 120810
名称	室内機外形図(OUTLINE)
図番	PJD001Z368
訂符	
葉別	1/1