注（1）装置銘板は制御箱の横の側板に
貼付してあります。
（2）加湿器側は付属のL型ホースを
使用して、その先端にVP20塩ビ管を
接続してください。

記号	内容		
	機種	P168	P210
A	冷媒ガス側配管	φ19.05（ろう付）	φ22.22（ろう付）
B	冷媒液側配管	φ9.52（ろう付）	
C	ドレン配管接続口	本体 VP25	
		加湿器 VP20 注（2）	
D	電源取入口	φ25	
E	給水接続口	G 1/4リングジョイント	
F	吊りボルト	M10 6本	
G	点検口	600X600	

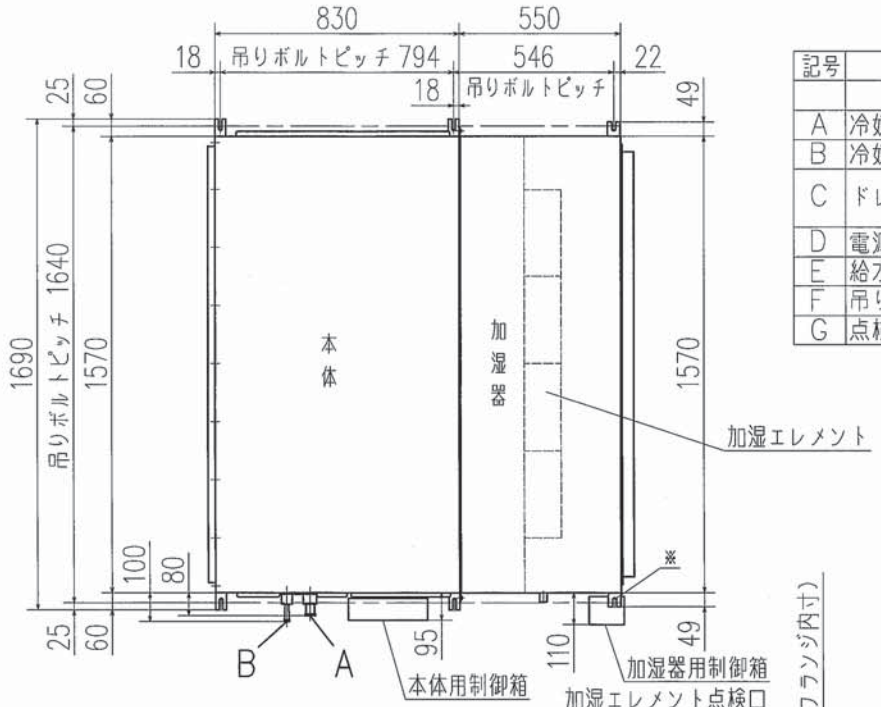

リモコン（別売品）

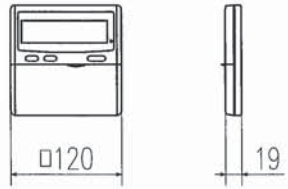

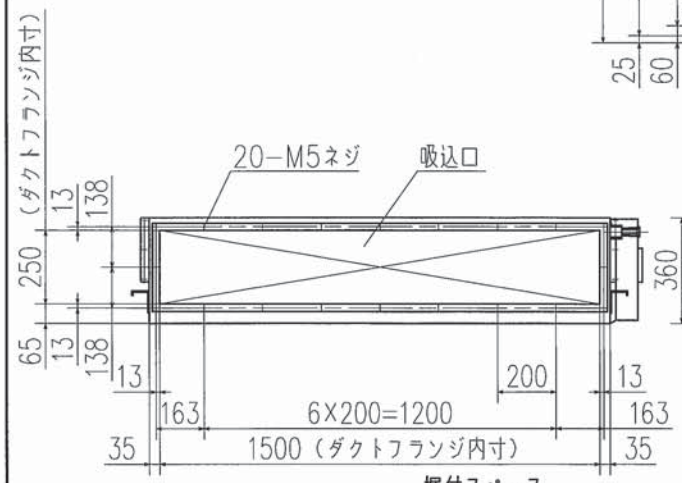

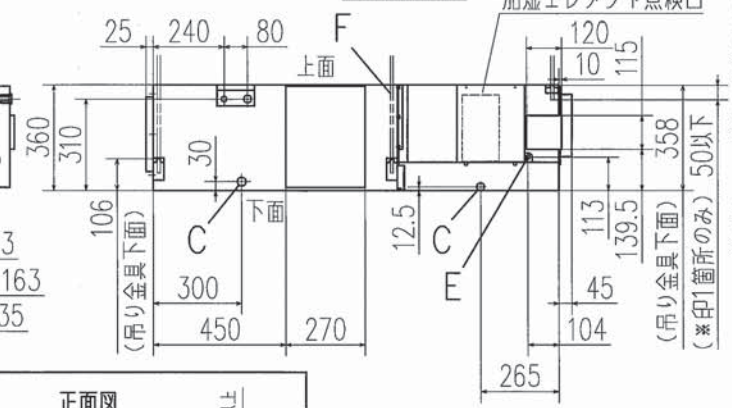

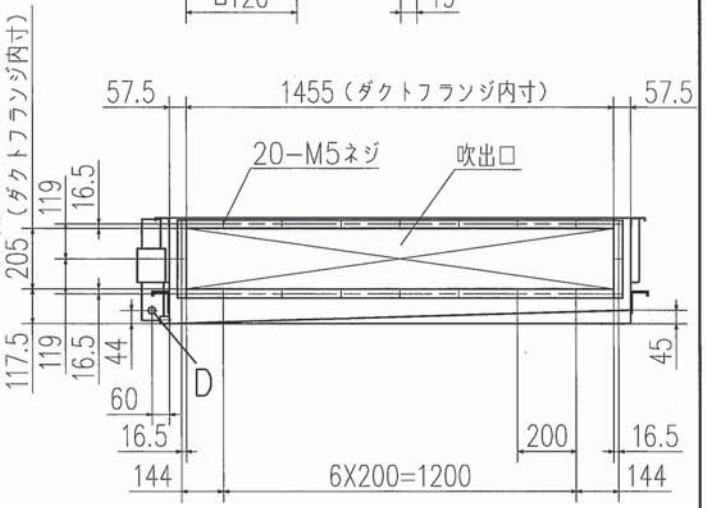

据付スペース

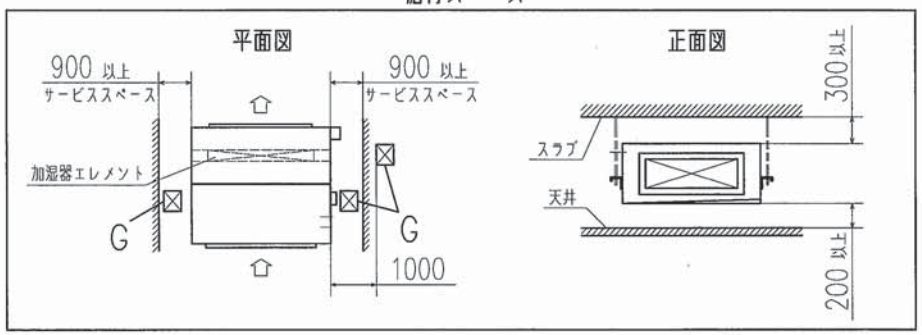

適用機種	FDUP1683FLXAG, 2103FLXAG
形式	FDU-F
発行者	坪野 130725
名称	室内機外形図（OUTLINE）
図番	PJD001Z390
訂	
符	
葉別	1/1