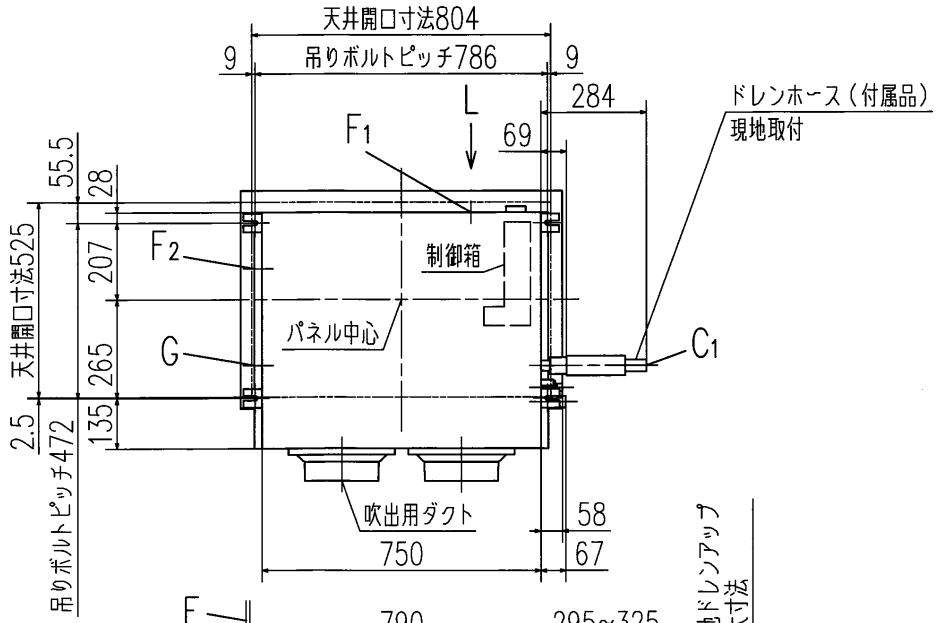

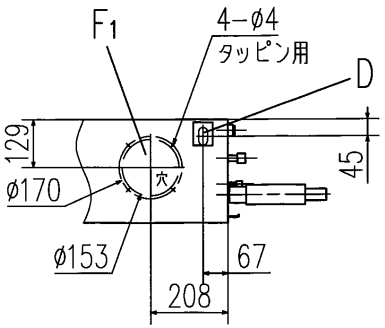

L視

記号	内容	
A	冷媒ガス側配管	φ12.7（フレア）
B	冷媒液側配管	φ6.35（フレア）
C1	ドレン配管接続口	VP25（I.D.25,O.D.32）
C2	ドレン自然排水用	VP20
D	電源取入口	
E	吊りボルト	M10
F1	OA取入口	φ150用ノックアウト
F2		φ125用ノックアウト
G	排気ダクト接続口	φ125用ノックアウト

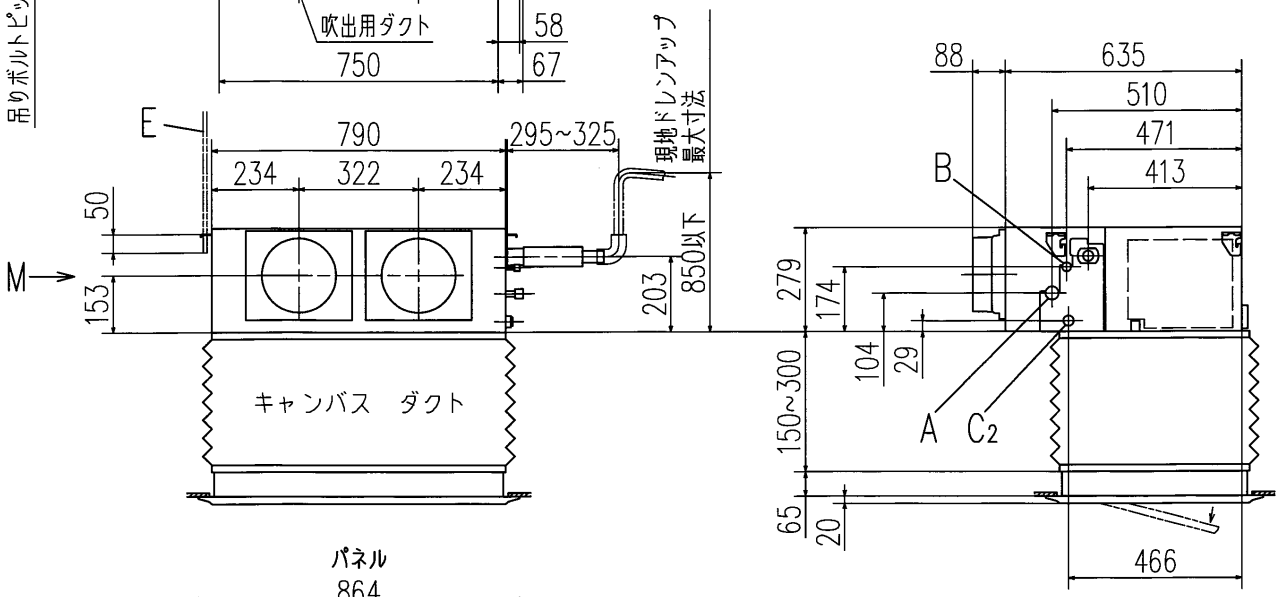

リモコン（別売品）
ecoタッチリモコン

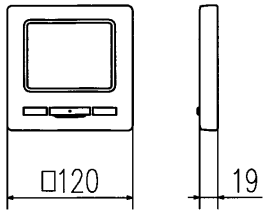

据付スペース

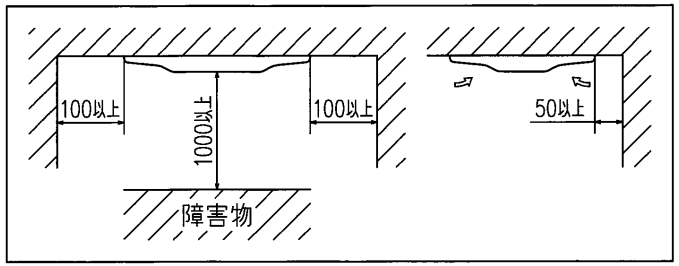

パネル

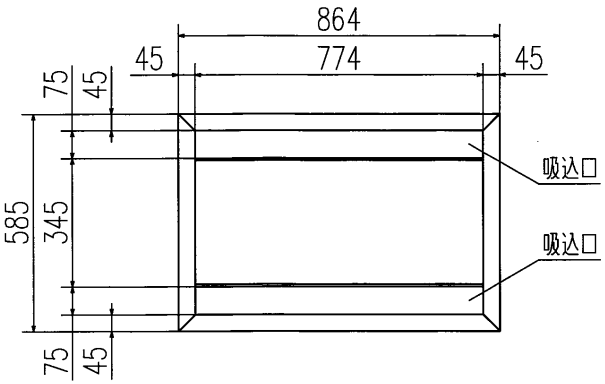

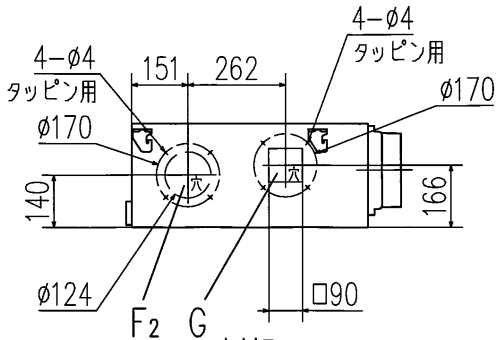

M視

注
(1) 装置銘板は制御箱の蓋に付いています。

適用機種	FDRVXP404AG, 454AG, 504AG, 564AG		
形式	FDR	パネル R-PNC-2AW	
発行者	坪野	名称	室内機外形図（OUTLINE）
170213		図番 PJG000Z224	訂符 A / 葉別 1/1