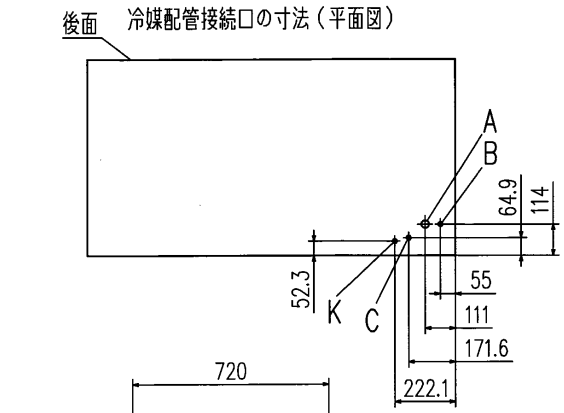

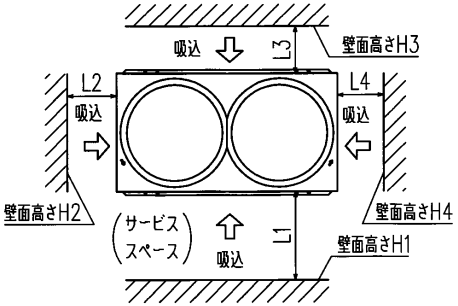

据付スペース

（単位:mm）

寸法＼据付例	1	2
L1	500	開放
L2	10	10
L3	100	100
L4	10	開放
H1	1500	——
H2	制限なし	制限なし
H3	1000	制限なし
H4	制限なし	——

記号	内	容
A	冷媒吸入ガス側配管接続口	ø19.05（ろう付）
B	冷媒吐出ガス側配管接続口	ø15.88（ろう付）
C	冷媒液側配管接続口	ø9.52（フレア）
D	電源取入口	ø50（右･左･前方向）,長穴40X80（下方向）
F	アンカボルト用穴	M10用4ヶ所
G	ドレン排水ホース用穴	ø45,3ヶ所
H	ドレン排水用穴	ø20,10ヶ所
K	均油配管接続口	ø9.52（フレア）
L	搬入、吊り下げ用穴	230X60
N	冷媒配管取出口	ø88（又はø100）

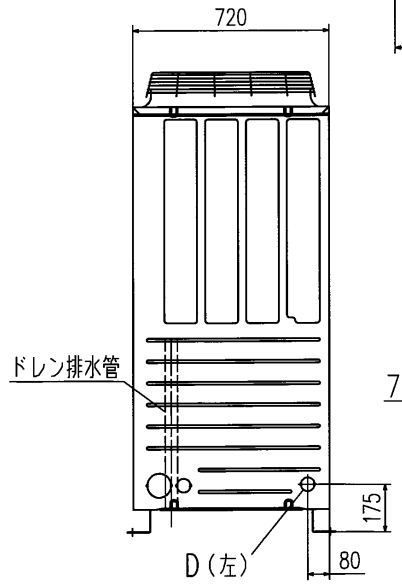

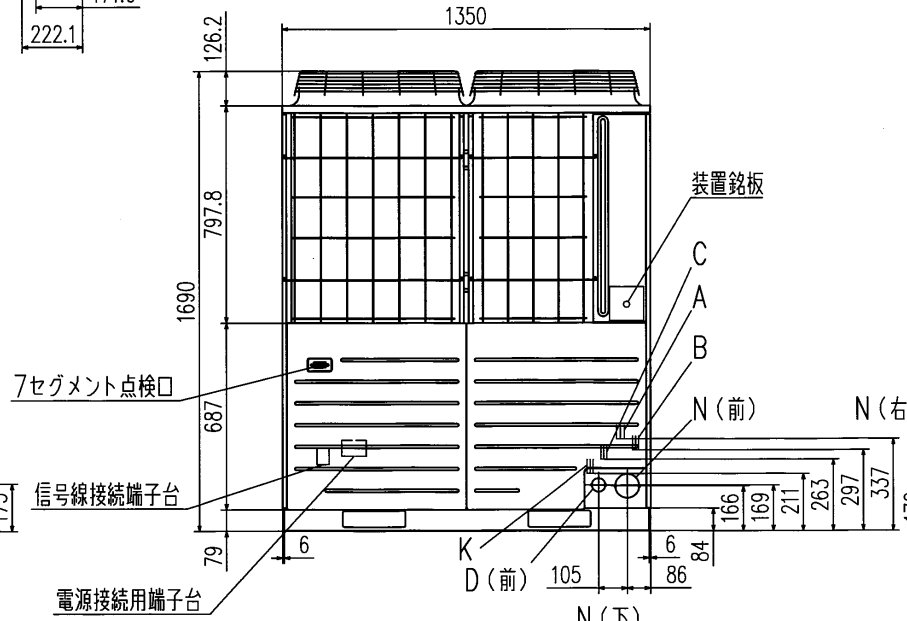

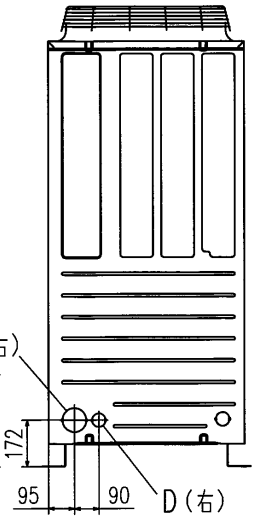

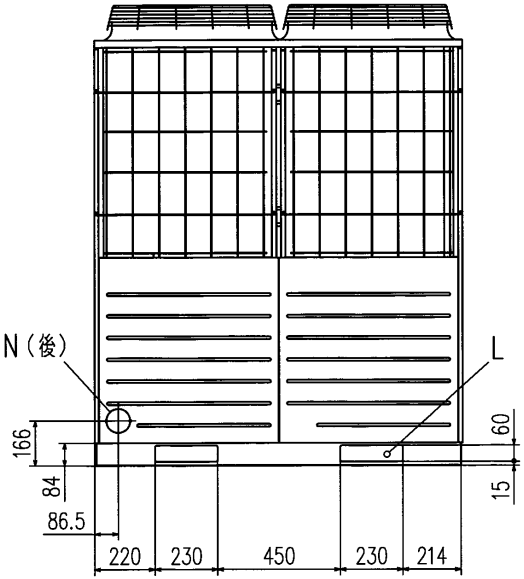

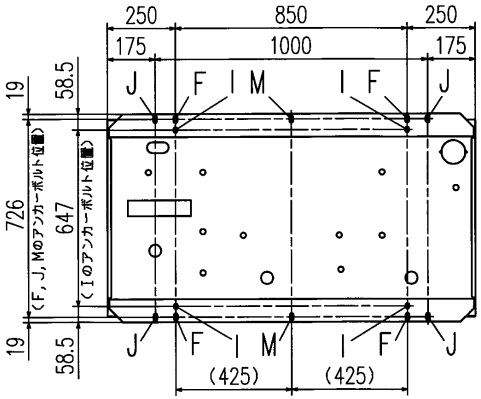

アンカーボルト用穴寸法

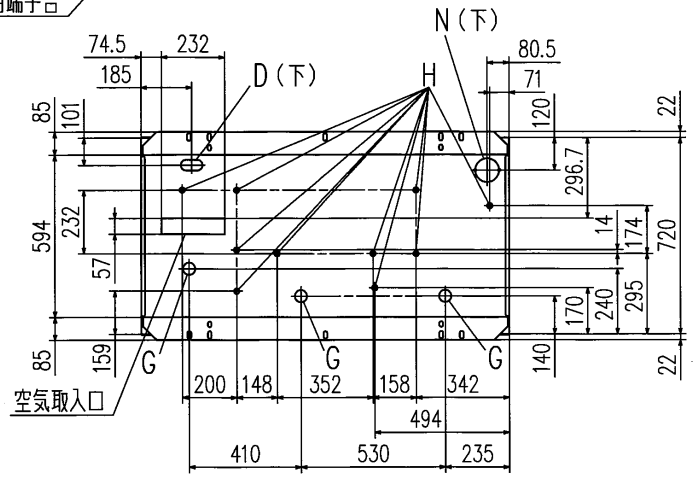

注（1）ユニットは必ずアンカボルトで固定してください。
（2）ユニット上部には2m以上のスペースをとってください。
（3）冷媒配管（吸入ガス側、吐出ガス側、液側共）の接続は現地手配です。
（4）冷媒配管接続口と電源取入口はハーフブランク形状になっています。ニッパ等で切断しご使用ください。
（5）冷媒配管接続口はø88又はø100をご使用ください。
（6）記号I,J,Mのアンカー用穴（M10用10ヶ所）はリニューアル物件にご使用ください。
（7）Kの均油配管は室外組合せユニットのみ接続してください。

適用機種	FDCP2244HLXRB, FDCSP2244HLXRB
形式	FDC
発行者	千賀
名称	室外機外形図（OUTLINE）
図番	PCB003Z934
訂符	A
葉別	1/1
160920	