# 三菱重工 セゾンエアコン

# 取扱説明書

## ■ 天吊耐油形（FDES）

**このたびは三菱重工パッケージエアコンをお買い上げいただき、まことにありがとうございました。**
本、取扱説明書は天吊耐油形（FDES）特有の項目のみ記載しています
付属の取扱説明書（冊子）とともに、ご使用前によくお読みいただき、正しくご使用ください。

## 安全上のご注意

●ご使用の前に、この「安全上のご注意」をよくお読みのうえ確実に行ってください。

●ここに示した注意事項は、「⚠ 警告」、「⚠ 注意」、に区分していますが、誤った据付けをした時に、死亡や重傷等の重大な結果に結びつく可能性が大きいものを特に「⚠ 警告」の欄にまとめて記載しています。しかし、「⚠ 注意」の欄に記載した事項でも、状況によっては重大な結果に結び付く可能性があります。いずれも安全に関する重要な内容を記載していますので、必ず守ってください。

●ここで使われる“絵表示”の例は、

⚠ △記号は、危険・警告・注意を促す内容があることを告げるものです。

⃠ ○記号は、禁止の行為であることを告げるものです。

❗ ●記号は、行為を強制したりする内容を告げるものです。

■お読みになった後は、お使いになる方がいつでもみられるところに必ず保管してください。

### ⚠ 注 意

**●耐油用エアコンは厨房や工場の油を吸い取る機器ではありません。**
油煙などの排出にはレンジフードなどの専用の排気装置を設けてください。

**●次の場所での使用は避ける。**
・油の飛沫や蒸気が多い所（調理場、機械工場等）
・酢酸や次亜塩素酸を大量に使用する
性能を著しく低下させたり、部品が腐食、破損したりする原因になることがあります。

**●エアコンから吹出した風が直接、火気に当たる場所での使用は止めてください。**
不完全燃焼や火災等の原因になることがあります。

**●食品の熱さましなどエアコンから吹出した風を直接当てる使用は止めてください。**
露が滴下して品質低下の原因になります。

**●吹き出しルーバーは水平で使用してください。** 高湿度の環境では、ルーバーが結露する場合があり、ルーバーを傾けて使用すると、結露水が飛散する場合があります。

**●ドレンポンプを使用の場合は定期的に内部洗浄を実施する。**
一年以上清掃を行わないと故障して排水できなくなる場合があります。

# お手入れのしかた

## エアフィルタの掃除

① 本体からの外し方

フィルタ固定ヒンジ（2 箇所）を回転させて、右端のフィルターを外した後、矢印の方向へスライドさせながら外してください。

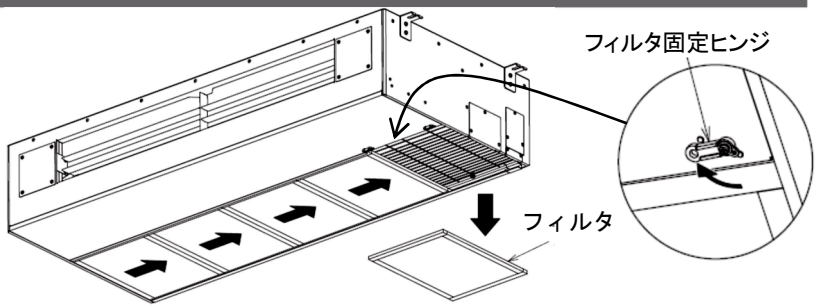


② フィルター掃除のしかた

市販の油汚れ用液体洗剤で汚れを落とし、水で洗剤をよく洗い落してください。

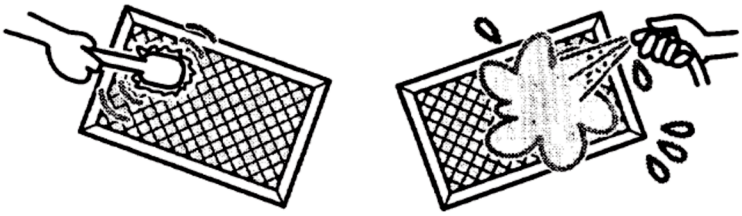

「銅やアルミには使用不可」と表示されている洗剤の使用は不可です。
エアコンに使用されているフィルタ・熱交換器等に悪影響が発生します。

③ エアフィルタを乾かしてから本体に取り付けてください。

**お願い** エアフィルタを外したまま運転しないでください。エアコンの故障の原因になります。