外形図（室内ユニット）

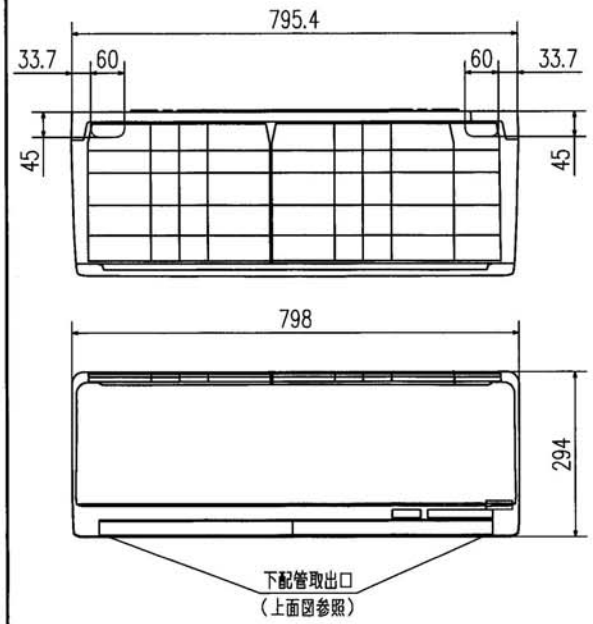

外形図（リモコン）

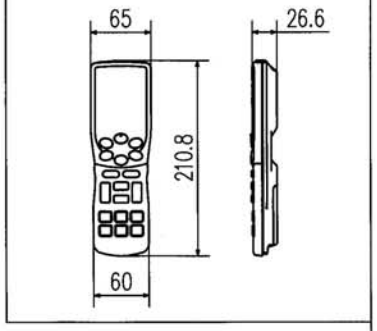

据付スペース（室内ユニット）正面図

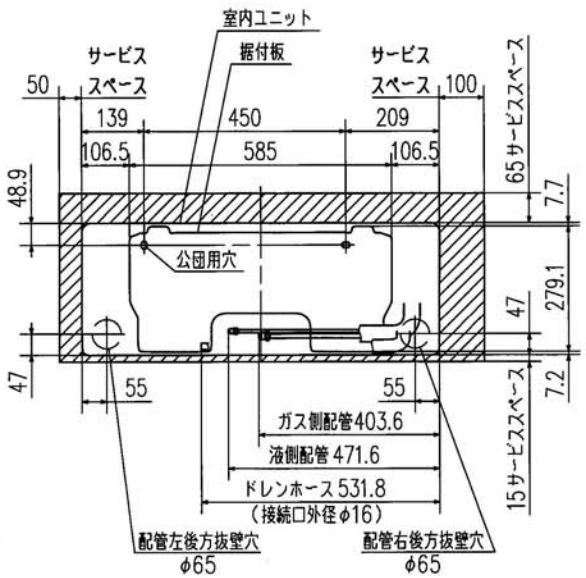

要目表

名称		三菱重工ルームエアコン	
形式		室内ユニット	室外ユニット
		SRK36SS−W	SRC36SS
電源		単相100V・50／60Hz	
機能		冷房・ヒートポンプ暖房兼用・サーマルドライ	
能力 kW	冷房	3.6（0.9〜3.9）	
	暖房 標準	4.2（0.8〜6.9）	
	暖房 低温	5.0	
運転電流 A		冷 10.3 暖（標）9.3（20.0）	
消費電力 W		冷 995 暖（標）900	
		暖（低）1765	
通年エネルギー消費効率（APF）		6.1	
力率 %		冷 97 暖（標）97	
始動電流 A		10.3	
外形寸法（高×幅×奥）mm		294x798x293	640x800x290
製品質量 kg		14.5	46.0
冷凍装置	圧縮機出力 W	——	900
	熱交換器	クロスフィン形	クロスフィン形
	冷媒制御器	——	電子膨張弁
	冷媒・封入量 kg	R−410A・1.55	
送風機出力 W		42	34
風量 m³/min	冷房	14.5	36
	暖房	16	31
運転音 dB（A）音響パワーレベル	冷房	61	62
	暖房	65	63

備考
1 性能はJIS C 9612に基く。
2 運転電流の（ ）内数値は最大電流を示す。
3 カラーは右表に示す。
4 能力の（ ）内数値は最小〜最大の能力を示す。

	カラー
W	ホワイト

外形図（室外ユニット）

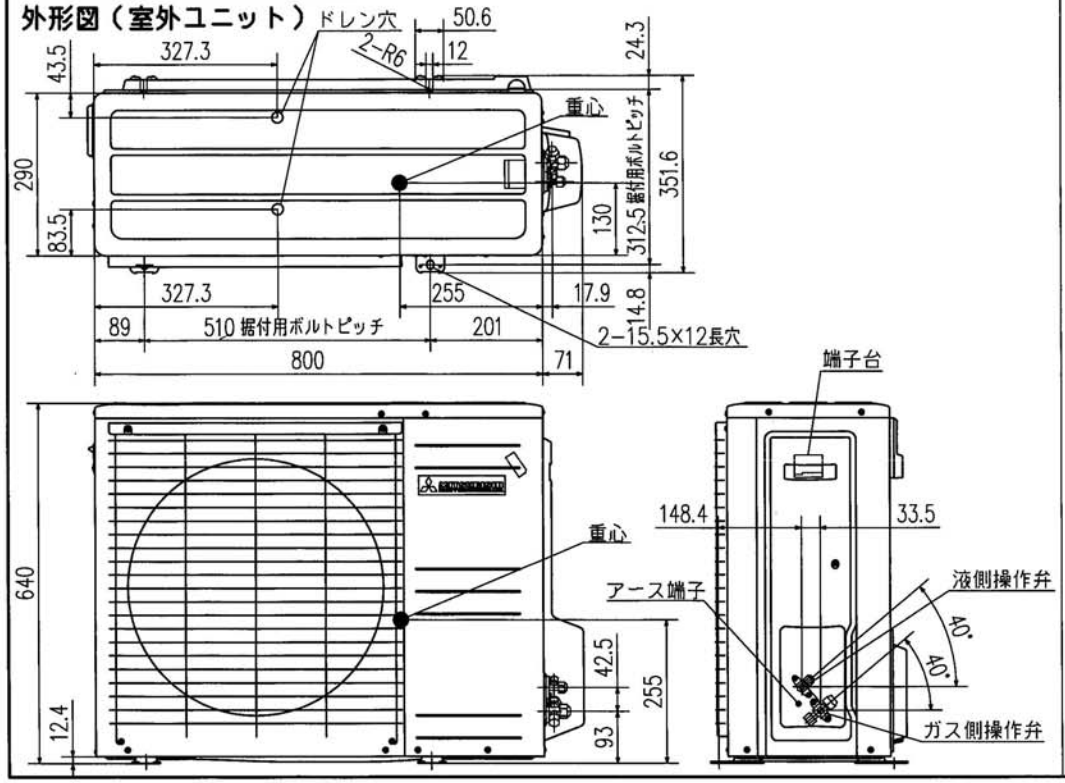

据付スペース（室外ユニット）

平地置の場合（四面障壁不可）

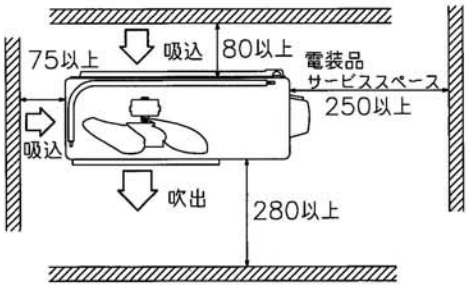

ベランダ吊りの場合

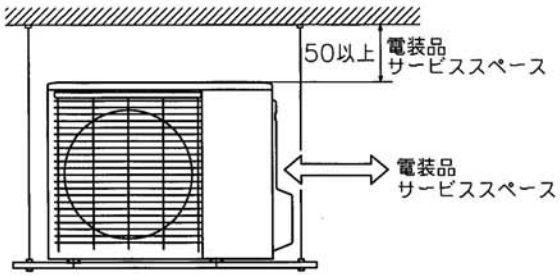

配管接続図（フレア接続）

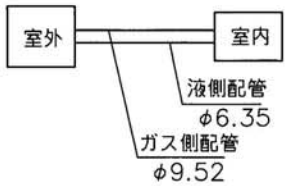

配管長許容値		
配管長		25m以内
高低差	室外機下方	15m以内
	室外機上方	15m以内

配線接続図

注1）アースは室内、室外いずれかで必ず取ってください。

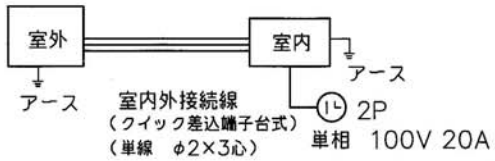

適用機種

形式	SRK36SS		
発行者	宮澤	名称	仕様書
150114	図番 RLB000Z114	訂符	葉別 1/1