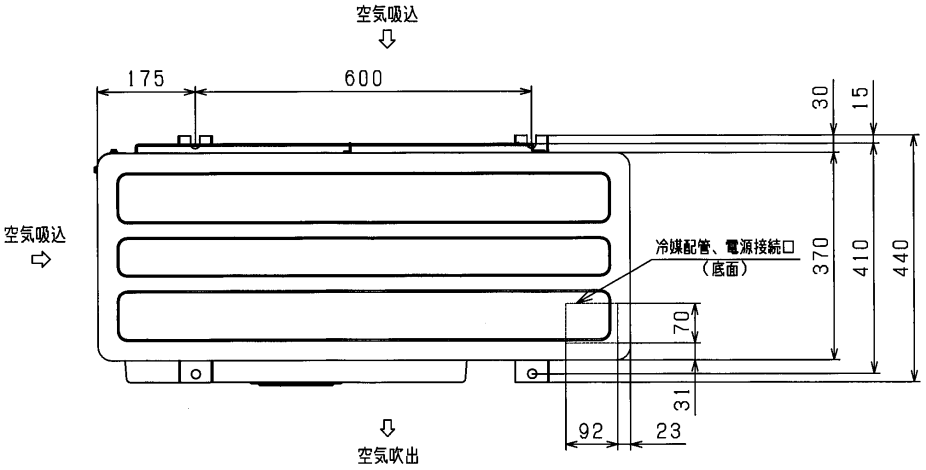

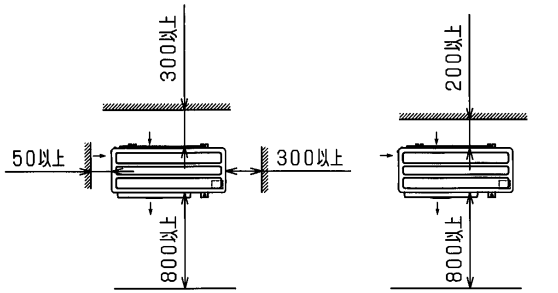

側面障害時（正面、上面開放）　側面開放時（正面、上面開放）

サービススペース

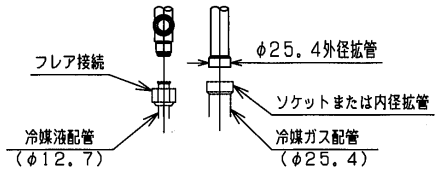

配管接続部詳細

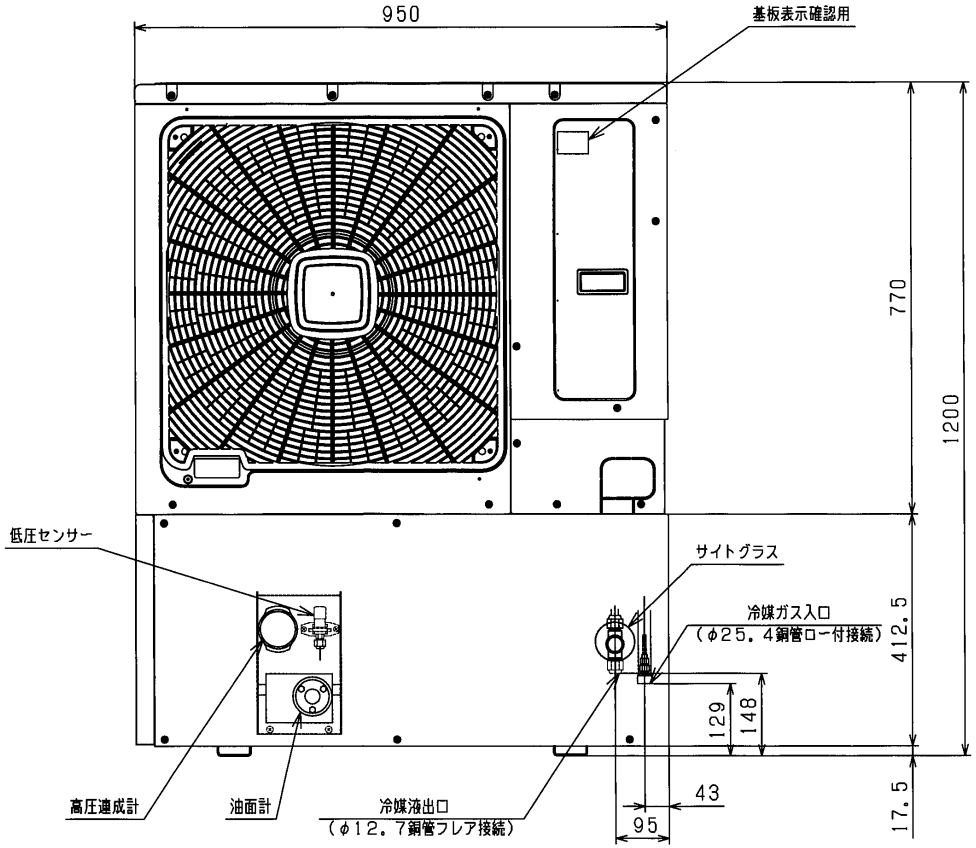

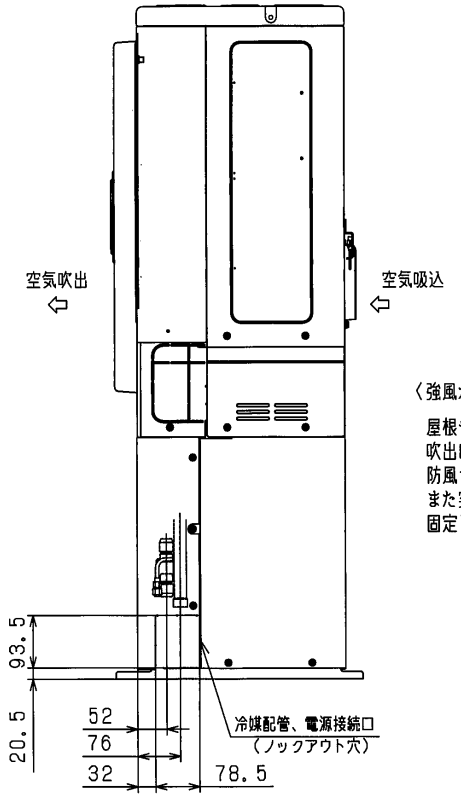

〈強風が製品に当たる場所での設置について〉

屋根や周囲に建物がなく、強い風が製品に当たることが予想される場所には製品の吹出口に強い風が当たらないようにして下さい。吹出口に強い風が当たる場合には防風セットを使用してください。
また突風などが当たり易い屋上へ設置する場合には、転倒防止としてワイヤーで固定してください。

適用機種	HCS301A, 371A		
形　式	HCS		
発行者	名　称		
山田	外形図（OUTLINE）		
170616	図　番 LRA000Z070	訂符 A	葉別 1/1