外形図（室内ユニット）

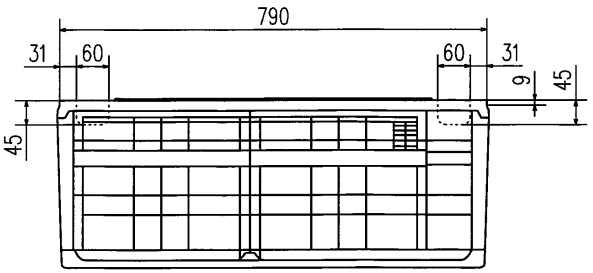

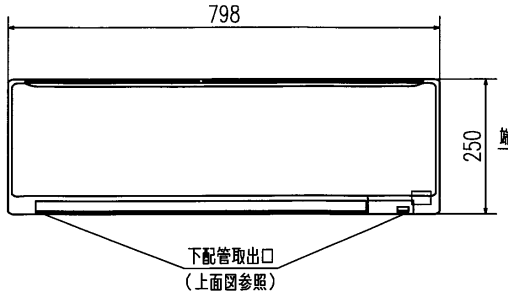

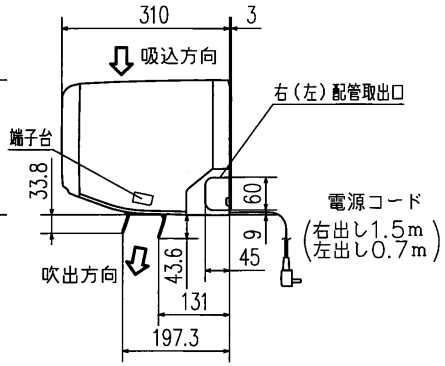

外形図（リモコン）

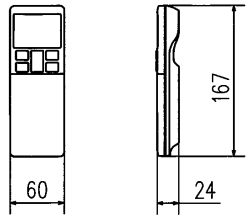

据付スペース（室内ユニット）正面図

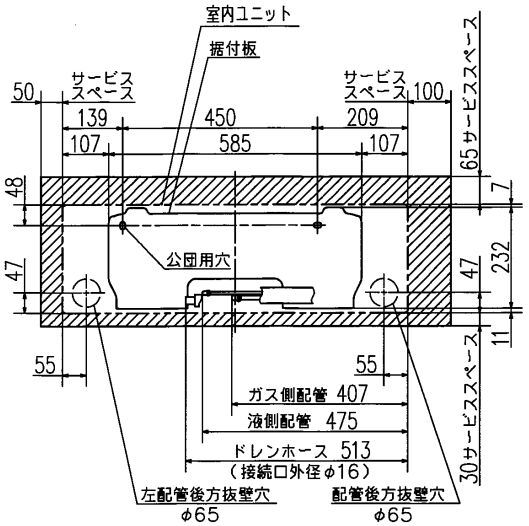

要目表			
名称		三菱重工ルームエアコン	
形式		室内ユニット	室外ユニット
		SRK36RW-W	SRC36RW
電源		単相100V・50/60Hz	
機能		冷房・ヒートポンプ暖房兼用・サーマルドライ	
能力 kW	冷房	3.6（0.9~3.9）	
	暖房 標準	4.2（0.9~5.2）	
	暖房 低温	3.8	
運転電流 A		冷 13.8	暖（標）12.5（20.0）
消費電力 W		冷 1170	暖（標）1060
		暖（低）1240	
通年エネルギー消費効率（APF）		5.1	
力率 %		冷 85	暖（標）85
始動電流 A		13.8	
外形寸法（高×幅×奥）mm		250x798x310	540x645x275
製品質量 kg		11.5	30.0
冷凍装置	圧縮機出力 W	――	900
	熱交換器	クロスフィン形	クロスフィン形
	冷媒制御器	――	電子膨張弁
	冷媒・封入量 kg	R32・0.68	
送風機出力 W		23	24
風量 m³/min	冷房	13.5	24
	暖房	13.5	24
運転音 dB（A）音響パワーレベル	冷房	64	61
	暖房	66	62

	カラー
W	ホワイト

備考
1 性能はJIS C 9612に基く。
2 運転電流の（　）内数値は最大電流を示す。
3 カラーは右表に示す。
4 能力の（　）内数値は最小～最大の能力を示す。

外形図（室外ユニット）

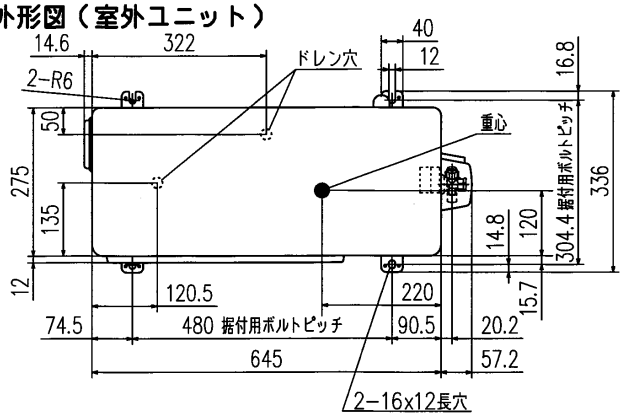

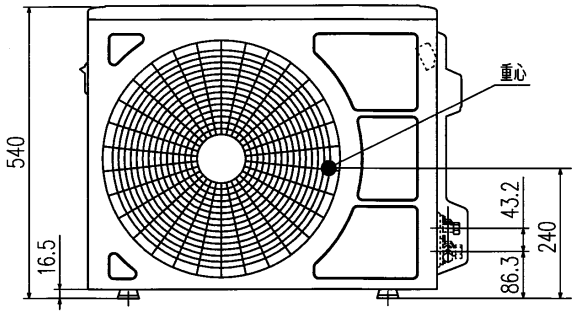

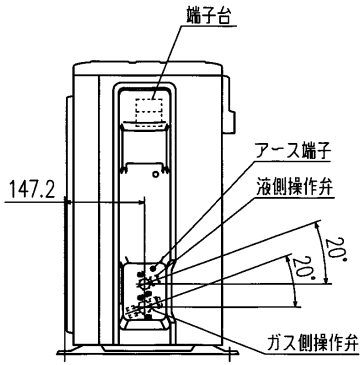

据付スペース（室外ユニット）

平地置の場合（四面障壁不可）

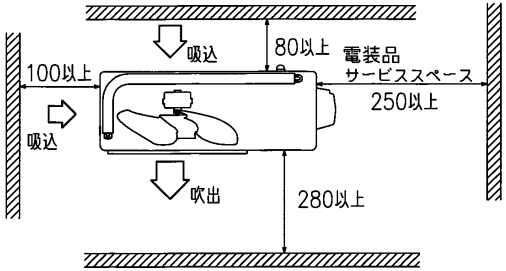

ベランダ吊りの場合

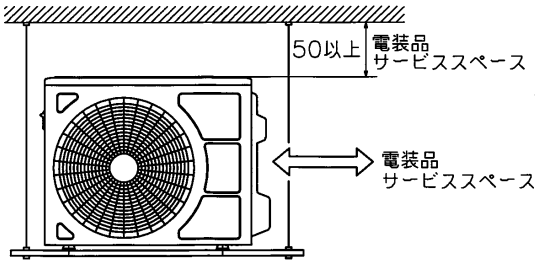

配管接続図（フレア接続）

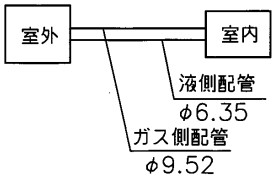

配管長許容値		
配管長		20m以内
高低差	室外機下方	10m以内
	室外機上方	10m以内

配線接続図

注1）アースは室内、室外いずれかで必ず取ってください。

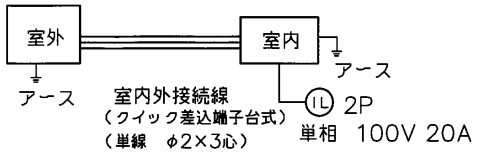

形式	SRK36RW-W	
発行者	名称	仕様書
後藤	図番	RLG000Z505
171110	訂/符	
	葉別	1/1

※当社に無断で複写や譲渡，貸出，使用ならびに記載情報の開示を禁ず。
Reproduction, use and disclosure of the described information without our company permission is strictly prohibited.